Voluta em Aço Inox AISI 304

SMART 700 • 1CV

Motor de ímãs permanentes com inversor de frequência

Silenciosa

Acionamento por pressão

Inversor de Frequência

Proteção contra falta de água

Proteção Antitravamento

Pressão Constante

60% de Economia de **Energia**

Válvula de Retenção no Recalque

Facilidade no desligamento

CARACTERÍSTICAS

- Voluta: Aço Inox AISI 304 Fundido
- Rotor: Plástico de alta dureza
- Eixo: Aço Inox AISI 304
- Frequência: 50/60Hz
- Rotação máxima: 4000 RPM
- Motor com proteção: IP X4
- Temperatura máxima do fluido: 80°C
- Temperatura ambiente (local instalação): 0°C a 40°C
- Pressão máx. na sucção: 30 mca
- Pressão de operação: de 10 a 30 mca
- Pressão de calibragem do vaso de expansão: 20 PSI
- Motor monofásico 220V

CURVA DE DESEMPENHO

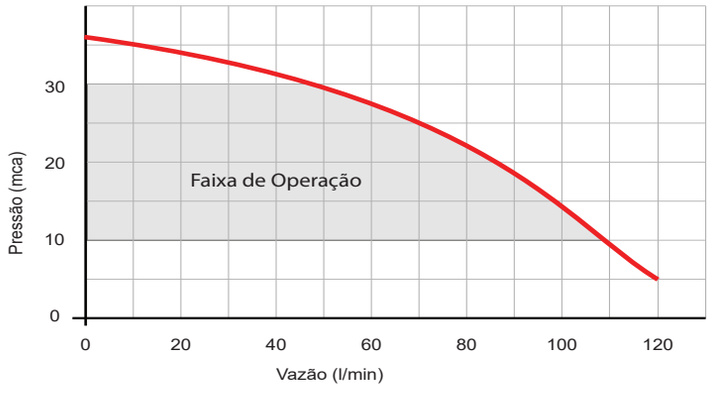

UTILIZAÇÃO

- Pressurização de toda residência
- Alimenta simultaneamente 8 chuveiros de 12 l/min com pressão de 15 mca
- Pode ser utilizado no pós-boiler em nível com tubo pescador

CARACTERÍSTICAS TÉCNICAS

MODELO	POTÊNCIA (CV)	CÓDIGO	TENSÃO (V)	CORRENTE (A)	PRESSÃO MÁX. (mca)	VAZÃO MÁX. (l/min) / (m³/h)	CONEXÕES (BSP)		PESO (kg)
							SUC	REC	
SMART-700	1	12615	220	8,8	36	120 / 7,2	1”	1”	8,2

DIMENSÕES

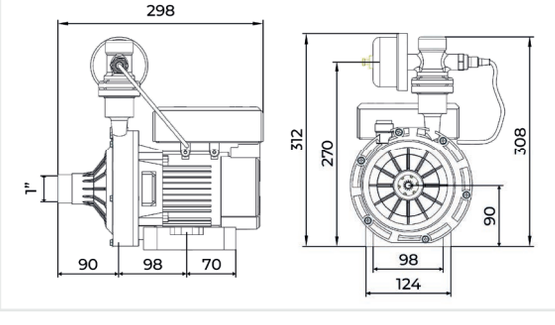

UTILIZE FLEXÍVEIS TEXIUS NA INSTALAÇÃO

- Garantia: 2 anos contra defeito de fabricação.
- A cor do produto pode diferir da cor apresentada no catálogo sem aviso prévio.

Consulte toda linha de acessórios comercializados separadamente