TEXIUS

MANUAL DE INSTALAÇÃO
CERTIFICADO DE GARANTIA

TC-18 / TC-18R
Pressostato Eletrônico

Ler atentamente o Manual de Instalação e o Certificado de Garantia antes de instalar o produto.

TEXIUS

Prezado cliente

Parabéns por adquirir um produto TEXIUS.

Sentimo-nos muito satisfeitos com a sua escolha e para nós é uma honra poder atendê-lo.

A TEXIUS tem por objetivo oferecer produtos de qualidade, que atendam a total expectativa de seus clientes.

Nossos produtos são 100% testados antes de serem expedidos para que você tenha a maior segurança possível.

Qualquer dúvida ou dificuldade, por favor entre em contato conosco pelo telefone ou WhatsApp: (51) 3371-7701, teremos o maior prazer em ajudá-lo.

TEXIUS, COMPROMISSO COM A QUALIDADE

TEXIUS

SUMÁRIO

1. Cuidados e recomendações.....6

2. Características técnicas 8

3. Características dimensionais.....9

4. Descrição e apresentação do produto.....9

5. Descrição das funcionalidades 11

6. Recomendações gerais de instalação.....12

7. Instalação hidráulica.....13

8. Instalação elétrica.....15

9. Problemas e soluções 16

10. Certificado de garantia 17

11. Disposições gerais.....18

12. Identificação da compra 19

1. CUIDADOS E RECOMENDAÇÕES

- **A Texius não indica a instalação de quaisquer equipamentos hidráulicos sobre lajes ou forros**, a menos que todos os itens abaixo sejam atendidos na sua totalidade:
  - O piso deve ser totalmente impermeabilizado e;
  - Os equipamentos devem ser instalados entre muretas de contenção com altura suficiente para comportar o volume de água da caixa d'água e;
  - No local onde o equipamento for instalado, deve-se prever um dreno que direcione completamente todo o volume da água para o exterior da residência.

Dê preferência para instalar do produto em área técnica, casas de máquinas, áreas de serviço ou alguma parte externa da residência, com proteção contra a chuva e ventilação.

- O equipamento foi projetado para bombear somente água potável e isenta de partículas sólidas.
- Não utilize-o para bombear líquidos inflamáveis.
- A instalação e manutenção devem ser realizadas por pessoas capacitadas, caso contrário o equipamento perde a garantia.
- Crianças não devem manusear o aparelho.
- Manter em local afastado de crianças e animais.

1. CUIDADOS E RECOMENDAÇÕES

- A Texius não se responsabiliza por qualquer modificação feita no equipamento.
- Panes causadas por sujeira ou demais detritos contidos na água, não estão cobertos pela GARANTIA.
- NUNCA utilize COLA LÍQUIDA para vedação da rosca, use somente FITA VEDA ROSCA.
- **NUNCA ligue o equipamento sem água**

Ao executar a instalação do equipamento, leia atentamente e siga as instruções deste Manual e Certificado de garantia
A Texius fica isenta de qualquer responsabilidade sobre danos causados à instalação ou ao equipamento caso as informações deste manual não tenham sido seguidas

TEXIUS

2. CARACTERÍSTICAS TÉCNICAS

Modelo	TC-18	TC-18R
Código	8409	8806
Tensão	110 V / 220 V - Bivolt	
Corrente Máxima da Bomba	10 A	
Frequência	60 Hz	
Pressão máx. interna (na sucção)	100 mca	
Pressão de acionamento	8 a 16 mca (regulável)	
Pressão necessária para desligar	Pressão de Acionamento + 8 mca	
Temperatura ambiente	0°C a 40°C	
Forma construtiva	Corpo em plástico de engenharia, membrana em EPDM e válvula de acionamento em bronze.	
Característica do fluido	Água potável, isenta de sólidos em suspensão	
	PH entre 6,0 e 9,5	
	Temperatura entre 5°C a 80°C	

3. CARACTERÍSTICAS DIMENSIONAIS (mm)

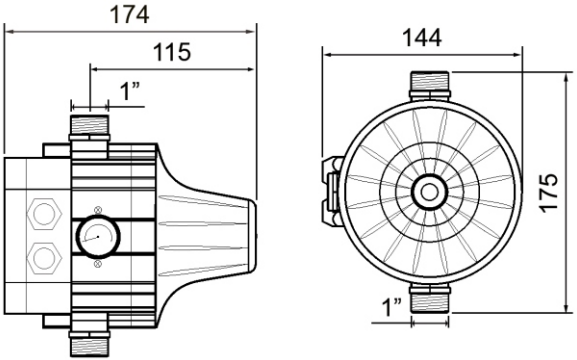

4. DESCRIÇÃO E APRESENTAÇÃO DO PRODUTO

O pressostato eletrônico TC é um equipamento que trabalha em conjunto com um fluxostato interno e é indicado para ser instalado no recalque de motobombas, fazendo com que elas acionem automaticamente sempre que algum ponto de consumo é utilizado.

O TC liga a motobomba quando há queda de pressão na rede hidráulica (torneira aberta) e desliga a motobomba quando a rede atinge a pressão máxima que a motobomba pode fornecer, juntamente com a vazão zero (torneira fechada).

O pressostato também possui uma válvula de retenção incorporada que mantém a rede sempre pressurizada.

Pressostato Bivolt trabalha em 110 ou 220 V.

Possui parafuso traseiro para regulagem da pressão da mola, o que permite variar a faixa de religa entre 5 e 25 mca.

Pode ser utilizado em água quente (80°C).

Possui manômetro incorporado.

Possui proteção contra funcionamento a seco.

Os pontos de consumo podem ficar abaixo, no mesmo nível ou acima da caixa d'água.

Possui um retardo de desligamento, o que permite a utilização em baixas vazões, evitando assim o tradicional liga e desliga dos pressostatos convencionais.

O pressostato **TC-18R** possui uma bucha restritora de vazão para pressurização de água quente após reservatório térmico de baixa pressão.

TEXIUS

5. DESCRIÇÃO DAS FUNCIONALIDADES

Potência Ligada	LED aceso indica que o pressostato está energizado.
Bomba Ligada	LED aceso indica que o pressostato está passando energia para bomba.
Falha	LED de acesso indica a falta de água, enviando um sinal para desligar a bomba. Ele também pode acender quando o pressostato está ligado a uma bomba que não atinge a pressão mínima de religa. Neste caso, não há prejuízo para a operação, e o pressostato continuará a acionar sempre que o fluxo for aberto.
Reiniciar	Pressione o botão de "Reiniciar" para que a bomba volte a funcionar após a falha de falta de água ser corrigida. Este botão força o acionamento da bomba, colocando o equipamento em operação novamente.

6. RECOMENDAÇÕES GERAIS DE INSTALAÇÃO

6.1 Não instalar pontos de consumo entre a bomba e o pressostato (ver figura 1)

6.2 Instale um registro na saída do pressostato para testar seu desligamento, este procedimento facilita a descoberta de vazamentos ao longo da rede hidráulica

6.3 Possui parafuso traseiro para regulagem da pressão da mola, o que permite variar a faixa de religa entre 8 e 16 mca.

6.4 Para aumentar a pressão de religa, gire o parafuso no sentido horário.

6.5 Para diminuir a pressão de religa, gire o parafuso no sentido anti-horário.

6.6 Deve-se garantir que a bomba atinja pelo menos 8 mca acima da pressão de religa, conforme exemplo:

- Pressão de religa de 8 mca = A bomba deve atingir 16 mca
- Pressão de religa de 15 mca = A bomba deve atingir 23 mca

6.7 Quando houver pontos de consumo acima do pressostato, o desnível máximo entre eles deverá ser inferior à pressão de religa (ver figura 1).

Exemplo: Se a pressão de religa estiver setada para 8 mca, o desnível deverá ser inferior a 8 metros.

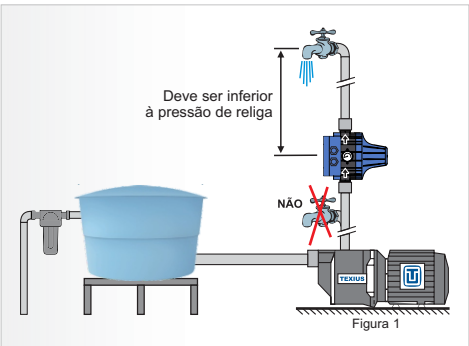

Figura 1

7. INSTALAÇÃO HIDRÁULICA

7.1 O pressostato pode ser instalado diretamente no recalque da bomba ou entre a mesma e o ponto de consumo mais próximo.

7.2 Instalar o pressostato na posição vertical com as setas voltadas para cima e antes de ligar verifique todas as ligações hidráulicas e elétricas.

7.3 Certifique-se de que a bomba esteja escorvada (preenchida com água) antes de ligar o TC.

7.4 Procedimento para retirar o ar da rede hidráulica:

a) Finalizar a instalação hidráulica e elétrica.

b) Abrir todos os pontos de consumo (torneiras, chuveiros etc) e com a bomba ligada, deixar a água escoar.

c) Manter o escoamento por dois minutos e desligar o disjuntor (com todos os pontos de consumo abertos).

d) Um minuto após o desligamento do disjuntor, volte a ligá-lo e mantenha o escoamento por mais dois minutos.

e) Com a bomba ligada, fechar lentamente os pontos de consumo, iniciando pelos pontos mais baixos e terminando pelo ponto mais alto (chuveiro).

7.5 Se houver falta de abastecimento de água na entrada da bomba, o pressostato desligará a mesma. Após a normalização do abastecimento, o pressurizador voltará a operar normalmente mediante o acionamento do botão REINICIAR.

7.6 É obrigatória a instalação de um filtro de linha na entrada da caixa d'àgua, como forma de evitar a entrada de partículas sólidas provenientes da tubulação.

7.7 Somente é indicado a instalação de pressurizadores sobre lajes ou forros quando esses forem impermeabilizados e que os pressurizadores sejam instalados dentro de mureta de contenção impermeabilizada com dreno para o exterior da residência. Em nenhuma outra hipótese a TEXIUS recomenda a instalação sobre lajes ou

forros.

7.8 O pressurizador com pressostato TC, devem ser instalados em local coberto, ventilado e com proteção contra intempéries.

7.9 Instalar o pressurizador em sistema de *bypass* conforme mostrado na figura 2. Os registros localizados na sucção e recalque da bomba devem ficar sempre abertos e o registro do *bypass* deve ficar sempre fechado. Se essas condições não forem atendidas, o pressurizador não irá desligar, pois a água ficará recirculando pelo *bypass.*

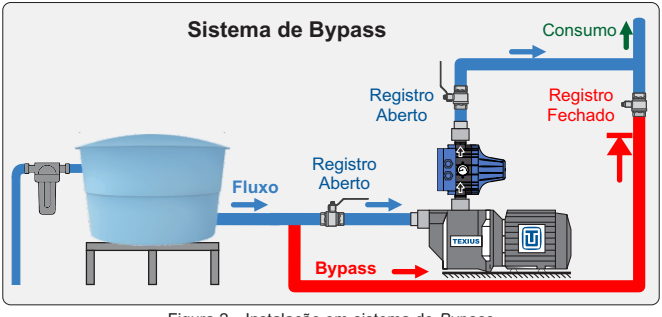

Figura 2 - Instalação em sistema de *Bypass*

7.10 Com o sistema de *bypass*, em caso de falha ou manutenção, pode-se retirar o pressurizador sem que a residência fique com falta d'água. Neste caso, fecha-se os registros da sucção e do recalque da bomba e abre-se o registro do *bypass*. A água circula por fora do pressurizador, assim este pode ser removido da tubulação.

7.11 Prever a instalação de uma válvula de pé dentro da caixa d'água quando o pressurizador for instalado acima da mesma.

A válvula de pé tem a finalidade de manter a bomba sempre escorvada. Para instalações abaixo da caixa d'água a válvula de pé não é necessária, pois a motobomba trabalha afogada (abaixo do nível da água).

8. INSTALAÇÃO ELÉTRICA

8.1 Conforme instrução da Norma NR10, a instalação elétrica deve ser executada por um profissional habilitado.

8.2 Verifique se a tensão do motor é a mesma da rede elétrica do local.

8.3 A instalação elétrica deve seguir a norma NBR 5410/1997 da ABNT, onde fixa as condições a que devem satisfazer as instalações elétricas a fim de garantir seu funcionamento adequado, a segurança das pessoas e conservação dos bens.

8.4 Deve-se utilizar chave de proteção dotada de relé de sobrecarga e de falta-fase, de forma a proteger o motor contra efeitos externos como subtensão, sobretensão e sobrecarga.

8.5 É obrigatório a instalação de um interruptor diferencial residual ou disjuntor diferencial residual (DR), com corrente de desarme não superior a 30mA. Estes dispositivos possuem elevada sensibilidade que garantem proteção contra choques elétricos.

8.6 É obrigatório o aterramento do motor elétrico.

8.7 O cabo de alimentação do pressostato deve ser ligado diretamente na tomada de alimentação.

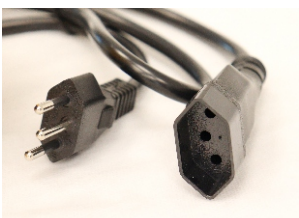

Figura 3 - Cabo flecha e plug fêmea

9. PROBLEMAS E SOLUÇÕES

9.1 Bomba não parte

- Falta de energia elétrica ou baixa tensão
- Placa eletrônica do TC danificada.
- Tensão incorreta
- Bomba está travada
- Cabos elétricos invertidos
- Ligação elétrica invertida (alimentação/motor)
- Falta de água na bomba

9.2 Bomba não desliga

- Placa eletrônica do TC danificada.
- Detector de fluxo está bloqueado na posição superior.
- Botão REINICIAR danificado.
- Presença de vazamentos na rede hidráulica com vazão superior a 0,6l/min.

9.3 Bomba funciona de forma intermitente (liga/desliga)

- Placa eletrônica do TC danificada.
- Bomba não atinge a pressão mínima de desligamento.
- Válvula de retenção fora da sede (sujeira).
- Presença de vazamentos na rede hidráulica com vazão superior a 0,6l/min.
- Presença de ar na rede hidráulica.

10. CERTIFICADO DE GARANTIA

10.1 Termos de garantia

10.1.1 A TEXIUS, nos limites fixados por este certificado, assegura ao usuário deste produto, a garantia de 24 (vinte e quatro) meses, contra qualquer defeito de fabricação, contados à partir da data de emissão da nota fiscal de venda ao primeiro consumidor.

A presente garantia termina, sem qualquer ressalva ou condição, no final do prazo de vigência referida acima, ou em caso de não observância das instruções contidas no presente Manual de Instalação.

10.1.2 Toda e qualquer reclamação do usuário quanto à falhas ou defeitos verificados no produto, durante a vigência desta garantia, somente será atendida mediante a apresentação do presente Certificado de Garantia devidamente preenchido e respectiva Nota Fiscal de Venda, sendo estes os únicos documentos competentes e indispensáveis para assegurar o atendimento, com a exclusão de qualquer outro.

10.1.3 A TEXIUS limita-se ao conserto ou substituição de peças que dentro do período normal da garantia a que alude este Certificado, desde que constatado o defeito ou falha reclamada em condições normais de uso e instalação do produto, cujo exame revele, de forma clara e satisfatória para a TEXIUS, a existência do defeito reclamado. As condições normais de uso e instalação do produto estão especificadas neste Manual de Instalação do equipamento, antes referido.

10.2 Peças e serviços não cobertos pela garantia

10.2.1 Todos e quaisquer custos e despesas relativos à instalação, retirada e/ou reinstalação do produto;

10.2.2 Despesas de qualquer natureza relativas ao transporte do produto até a fábrica da Texius ou Assistente Credenciado Texius (ACT), tais como: fretes, seguros, pedágio, deslocamento, estadia, diárias, alimentação etc;

10.2.3 Todo e qualquer gasto com deslocamento de técnico(s),

quando da desinstalação ou instalação, visita ao local para possíveis defeitos, conserto ou troca do produto, tais como: pedágio, deslocamento, estadia, diárias, alimentação etc;

10.2.4 Peças que sofram desgaste natural. Portanto não estão cobertos pela garantia: mancais, selos mecânicos, peças de borracha, anéis de desgaste, eixo, rotores) e todas as demais peças que sofram desgaste natural.

10.2.5 Gastos decorrentes da necessária manutenção para o perfeito funcionamento do produto;

10.2.6 Defeitos ocasionados de imperícia na instalação ou utilização de material inapropriado.

10.2.7 Perda da garantia

10.2.8 Quando o produto for utilizado de forma inadequada, negligente, imprudente ou fora das recomendações da TEXIUS, ou em caso de acidentes;

10.2.9 Quando o produto tenha sido reparado ou alterado por terceiros/empresas, que não a TEXIUS ou ACT (Assistente Credenciado Texius);

10.2.10 Quando o produto for instalado de forma incorreta e contrária ao disposto no Manual de Instalação;

11. DISPOSIÇÕES GERAIS

11.1 A TEXIUS reserva-se o direito de modificar e alterar as especificações, design, ou introduzir melhoramentos nos seus produtos, a qualquer tempo, sem incorrer na obrigação de efetuar o mesmo nos produtos anteriormente vendidos.

11.2 A TEXIUS não é responsável por qualquer prejuízo (dano moral, material, lucros cessantes e outros) eventualmente sofrido pelo usuário, decorrente da paralisação do produto, seja em virtude de defeito, falha, manutenção, reparo, com o que expressamente concorda o adquirente do produto.

11.3 Todo e qualquer problema relacionado ao produto adquirido, será dirimido no Foro Central da Comarca de Porto Alegre/ RS.

TEXIUS

12. IDENTIFICAÇÃO DA COMPRA

DADOS DA NOTA FISCAL DE VENDA AO CONSUMIDOR	
Razão Social do vendedorpor:	
CNPJ do vendedor	___ . _____ . _____ / _____ - ____
Nome do comprador	
CPF ou CNPJ do comprador	
Número da nota fiscal	
Data da Nota fiscal	_____ / _____ / _____
CPF ou CNPJ do comprador	

ESTE CERTIFICADO DE GARANTIA REFERE-SE ESPECIFICAMENTE AO EQUIPAMENTO	
Sinale a opçao referente ao equipamento adquirido	
( )	TC-18 110/220V
( )	TC-18R 110/220V

TEXIUS – Indústria e Comércio de Eletrobombas Ltda.
Av. José Lutzemberger, 293 • Bairro Anchieta
CEP 90200-140 • Porto Alegre-RS • Fone: (51) 3371-7701
www.texius.com.br • CNPJ: 07.414.536/0001-00

MAI/2026