TBHWE-IP-BR • 120W

Motor com ímãs permanentes

VANTAGENS

Voluta pequena, o que dificulta a retenção do ar dentro da bomba

CARACTERÍSTICAS

- Corpo: Bronze
- Rotor: Plástico de engenharia
- Frequência: 50/60 Hz
- Rotação máxima: 4500 RPM
- Proteção: IP 44
- Temperatura da água: 5°C a 80°C
- Temperatura ambiente (local de instalação): 0°C a 40°C
- Pressão máx. na sucção: 100 mca

CURVA DE DESEMPENHO

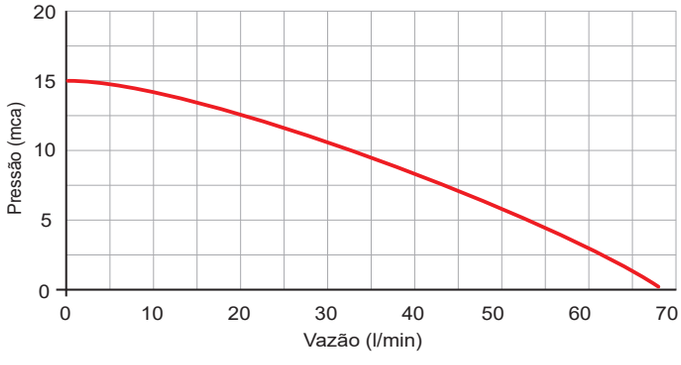

CARACTERÍSTICAS TÉCNICAS

MODELO	POTÊNCIA (W)	CÓDIGO	TENSÃO (V)	CORRENTE (A)	PRESSÃO MÁX. (mca)	VAZÃO MÁX. (l/min)	CONEXÕES (BSP)		PESO (kg)
							SUC	REC	
TBHWE-IP-BR-120	120	11343	220	1,15	15	68	1” com união de 3/4”	1” com união de 3/4”	2,46

DIMENSÕES

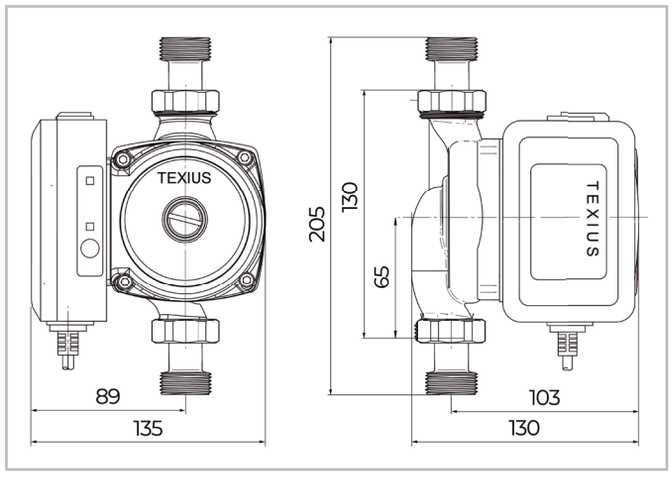

- Garantia: 2 anos contra defeito de fabricação.
- A cor do produto pode diferir da cor apresentada no catálogo sem aviso prévio.

Consulte toda linha de acessórios comercializados separadamente