TPWE-IP-BR • 120W

Maior desempenho da categoria

Silenciosa

Acionamento por fluxo

Rotor úmido sem rolamento e selo mecânico

Garantia de 2 anos

Motor de Ímãs Permanentes

Proteção contra falta de água

60% de Economia de Energia

CARACTERÍSTICAS

- Corpo: Bronze
- Rotor: Plástico de engenharia
- Frequência: 50/60 Hz
- Rotação: 4500 RPM
- Motor com proteção: IP 44
- Temperatura da água: 5°C a 80°C
- Temperatura ambiente (local instalação): 0°C a 40°C
- Pressão máx. na sucção: 100 mca
- Vazão mínima para acionar: 1,2 l/min

CURVA DE DESEMPENHO

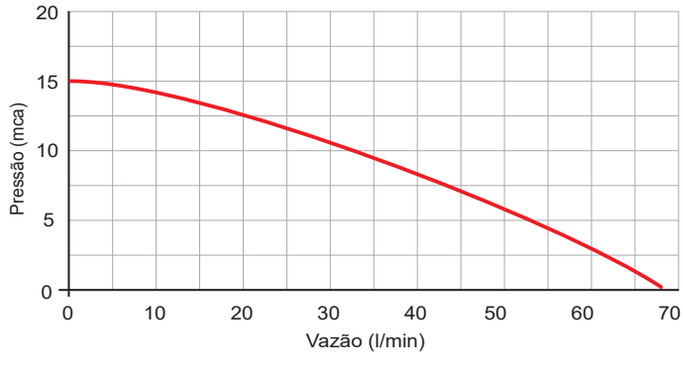

CARACTERÍSTICAS TÉCNICAS

MODELO	POTÊNCIA (W)	CÓDIGO	TENSÃO (V)	CORRENTE (A)	PRESSÃO MÁX. (mca)	VAZÃO MÁX. (l/min)	CONEXÕES (BSP)		PESO (kg)
							SUC	REC	
TPWE-IP-BR	120	11344	220	1,15	15	68	1” com união de 3/4”	1” com união de 3/4”	2,6
TPWE-IP-BR-H	120	11432	220	1,15	15	68	1” com união de 3/4”	1” com união de 3/4”	6,0

DIMENSÕES

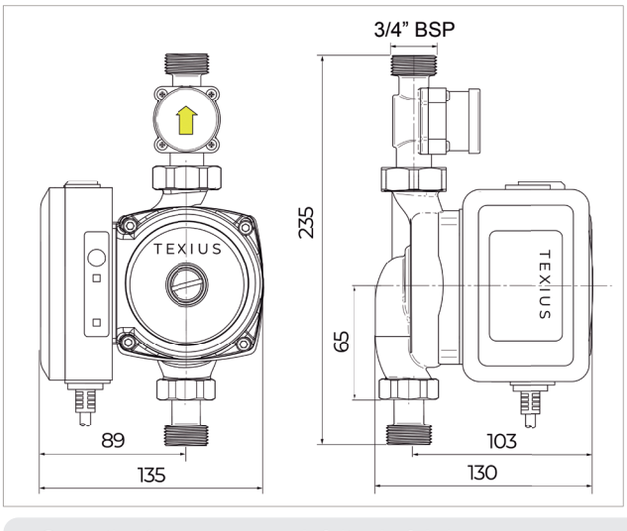

Alto desempenho!
Substitui os pressurizadores de **248W** e **348W**

- Garantia: 2 anos contra defeito de fabricação.
- A cor do produto pode diferir da cor apresentada no catálogo sem aviso prévio.

Consulte toda linha de acessórios comercializados separadamente