MINI-PRESS • 80W

Motorhome
Maior desempenho da categoria
Torneira Gourmet de baixa vazão

Rotor úmido sem rolamento e selo mecânico

Acionamento por pressão

Alto desempenho! Pode substituir a bomba de **120W**

Motor de Ímãs Permanentes

Proteção contra falta de água

60% de Economia de **Energia**

CARACTERÍSTICAS

- Corpo e Rotor: Plástico de Engenharia
- Eixo: Cerâmica
- Frequência: 50/60 Hz
- Rotação: 7800 RPM
- Motor com proteção: IP 44
- Temperatura da água: 5°C a 60°C
- Temperatura ambiente (local instalação): 0°C a 40°C
- Pressão máx. na sucção: 40 mca

CURVA DE DESEMPENHO

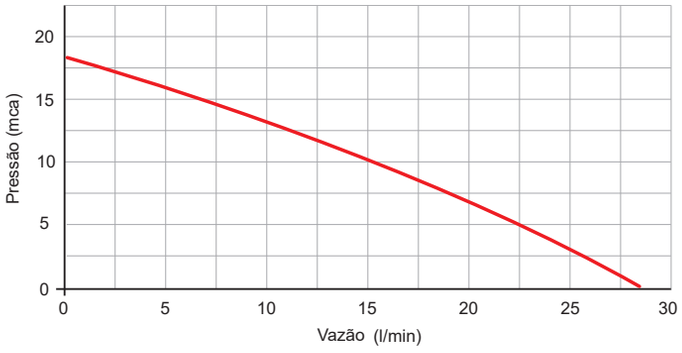

CARACTERÍSTICAS TÉCNICAS

MODELO	POTÊNCIA (W)	CÓDIGO	TENSÃO (V)	CORRENTE (A)	PRESSÃO MÁX. (mca)	VAZÃO MÁX. (l/min)	CONEXÕES (BSP)		PESO (kg)
							SUC	REC	
MINI-PRESS-80	80	12371	110/220	1,3 (110V) 0,65 (220V)	18	28	1/2”	1”	2,53

DIMENSÕES

MODELO	Altura	Largura	Comprimento
MINI-PRESS-80	240	150	240

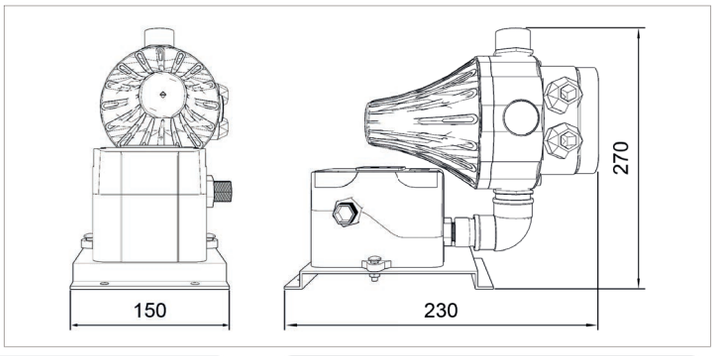

- Garantia: 2 anos contra defeito de fabricação.
- A cor do produto pode diferir da cor apresentada no catálogo sem aviso prévio.

Consulte toda linha de acessórios comercializados separadamente.