TEXIUS

CATÁLOGO TÉCNICO DE PRODUTOS

Linha Comercial
Bombas e Pressurizadores

TEXIUS

Soluções completas em bombeamento de alta tecnologia.

Fundada em 1988, com sede em Porto Alegre, a Texius vem desenvolvendo com tecnologia própria, uma gama de produtos para aplicações nas áreas industriais e construção civil.

Através de modernas técnicas de engenharia no desenvolvimento e manufatura de seus produtos tem se destacado nos mercados onde atua.

Em 2005 foi criada a Texius Comercial como nova unidade de negócios voltada especificamente ao mercado de conforto residencial, onde além dos produtos de fabricação própria também são oferecidos ao mercado, através de distribuição e/ou importação, produtos de alto nível de qualidade que complementam nossa linha, no sentido de sempre oferecer soluções completas ao mercado.

MISSÃO

Garantir os melhores serviços e soluções em bombeamento, com alta tecnologia, qualidade e relacionamentos de confiança, atendendo interesses de clientes, colaboradores e fornecedores.

VISÃO

Ser reconhecida pelas melhores soluções com a melhor tecnologia e conquistar a excelência no atendimento e relacionamento com o cliente.

VALORES

Ética, empreendedorismo, lealdade, transparência, compromisso com resultados e responsabilidade.

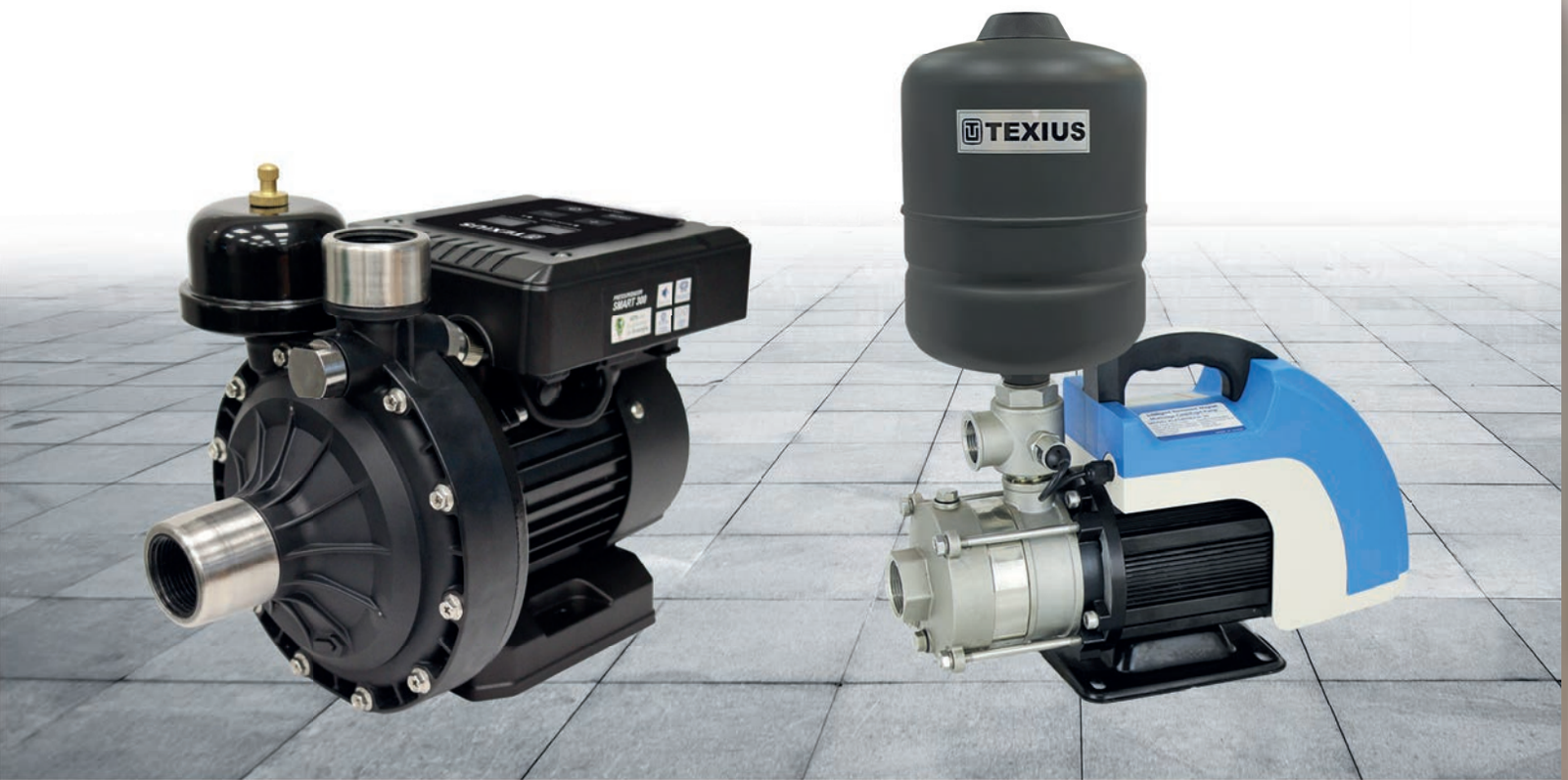

Pressurizadores para Aquecedores a Gás

Os pressurizadores da Linha In Line são indicados para aumentar a pressão da rede hidráulica de forma a garantir a pressão mínima de funcionamento de aquecedores de passagem, máquina de lavar roupas e demais sistemas hidráulicos.

↓

Os pressurizadores IN LINE com **fluxostato** acionam de forma automática, a partir de um fluxo mínimo de 1,2/min.

↓

Os pressurizadores IN LINE com **pressostato** acionam automaticamente qualquer ponto de consumo localizado abaixo, no mesmo nível e até acima da caixa d'água. Sua utilização mais comum é na pressurização pós-boiler.

Vantagens →

- Acompanham uniões em bonze, que facilitam a instalação
- Motor de rotor úmido refrigerado à água
- Funcionamento automático através de fluxostato
- Não possui selo mecânico (isento de vazamentos)
- Não possui rolamentos
- Silencioso
- Motor com ímãs permanentes e isento de vibrações
- Leve e compacto
- Proteção contra falta d'água

Pressurização de redes com reservatório térmico

Os sistemas de água quente com reservatório térmico requerem alguns cuidados específicos quanto à pressurização e a **Texius** tem soluções para os casos mais usados.

SISTEMAS DE AQUECIMENTO COM RESERVATÓRIO TÉRMICO DE ALTA PRESSÃO

Instala-se um pressurizador na saída da caixa d'água para pressurizar tanto o ramal de água fria quanto o de água quente. Neste caso, certifique-se de que a pressão máxima admissível do Reservatório Térmico seja maior que a pressão máxima do pressurizador.

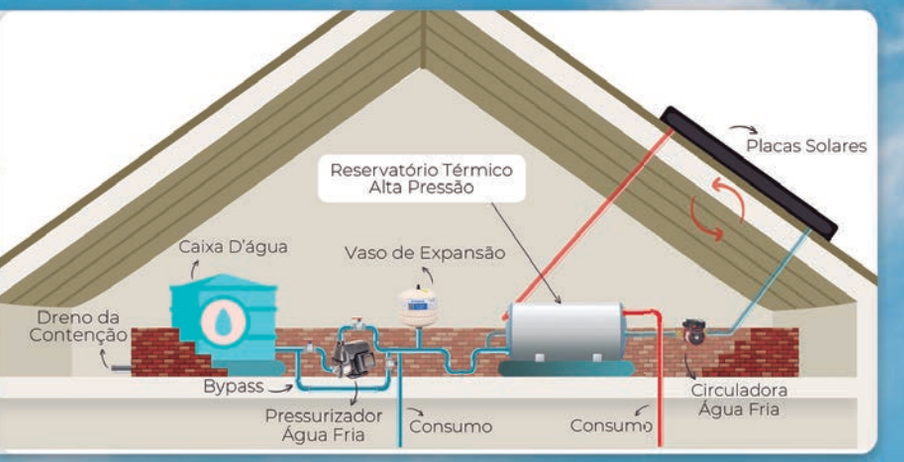

Sistemas de aquecimento com Reservatório térmico de BAIXA PRESSÃO

Os Reservatórios térmicos de BAIXA PRESSÃO não podem ser pressurizados e uma forma de aumentar a pressão nos pontos de consumo, é pressurizar os ramais de água quente e fria de forma independente.
A pressurização de sistemas com reservatório térmico em Nivel e em Desnivel pode ser realizada da seguinte forma:

Reservatório térmico em DESNÍVEL

Utilizar Pressurizador acionado por pressostato com restritor de vazão modelo TC-18R quando o sistema contar com:

1 → Desnível mínimo de 10cm entre o fundo da caixa d'água e o topo do reservatório térmico.

2 → Instale dois pressurizadores com o mesmo desempenho. Um na saída da caixa d'água, pressurizando apenas o ramal de água fria, e outro, na saída do reservatório térmico, pressurizando apenas o ramal de água quente. Lembrando que o pressurizador da água quente deve ter o pressostato com o restritor de vazão TC-18R.

3 → Tubulação de alimentação e conexão de entrada do reservatório térmico deve ter no mínimo 1".
Dessa forma, a vazão máxima que passará pelo restritor será de 27 l/min, garantindo que o ar não entre no sistema pelo respiro, toda vez que o pressurizador for acionado.

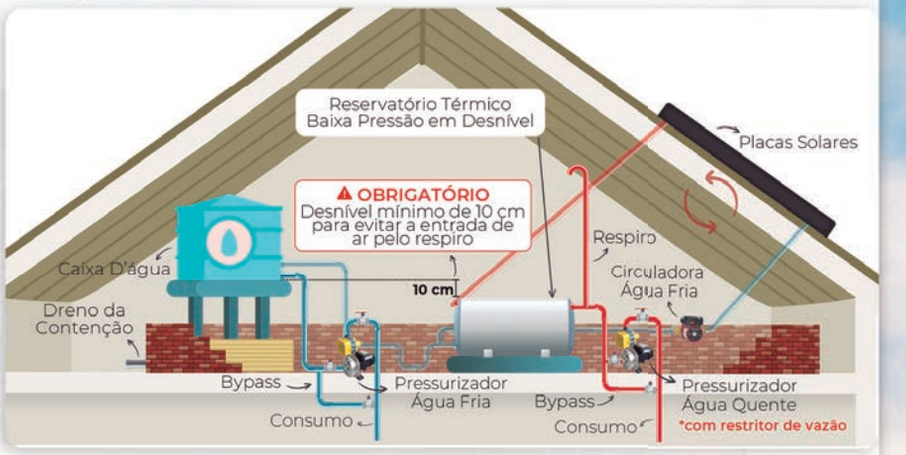

OBS: Se o desnível entre o fundo da caixa d'água e o topo do reservatório for de pelo menos 1 metro, pode-se utilizar pressurizadores com vazão máxima de 60 l/min e não será necessário a utilizaçãode restritor de vazão.

Reservatório térmico em NÍVEL

1 → O RT em nível deve contar com **tubo pescador de alta vazão** de forma a garantir que o ar não entre no sistema no momento que o pressurizador entrar em funcionamento.

2 → O diâmetro do tubo pescador deve ser igual ou maior que a conexão de entrada do pressurizador.

3 → O respiro não deve estar localizado na mesma tubulação de alimentação do pressurizador de água quente.

4 → Instala-se dois pressurizadores com o mesmo desempenho. Um na saída da caixa d'água, pressurizando apenas o ramal de água fria, e outro, na saída do reservatório térmico, pressurizando apenas o ramal de água quente.

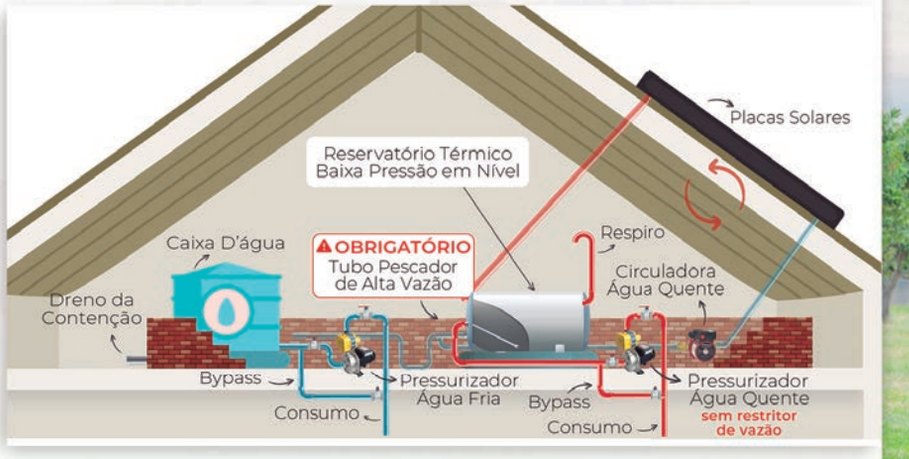

Importante: Os esquemas de instalação apresentados neste documento são meramente ilustrativos. Os mecanismos de segurança para o sistema de aquecimento solar devem ser selecionados e instalados conforme as leis e normas vigentes.

TP-MINI-IP 80W

Pressurizador para aquecedor a gás de passagem
Lavatórios
Banho Pet
Torneiras Gourmet
Motorhome
Maior desempenho da categoria

CARACTERÍSTICAS

- Corpo e Rotor: Plástico de Engenharia
- Eixo: Cerâmica
- Frequência: 50/60 Hz
- Rotação Máxima: 7800 RPM
- Motor com proteção: IP 44
- Temperatura da água: 5°C a 60°C
- Temperatura ambiente (local instalação): 0°C a 40°C
- Pressão máx. na sucção: 40 mca
- Vazão mínima para acionar: 1,2 l/min
- Fonte Adaptadora: 24V | 3,5A | Plug P3

CURVA DE DESEMPENHO

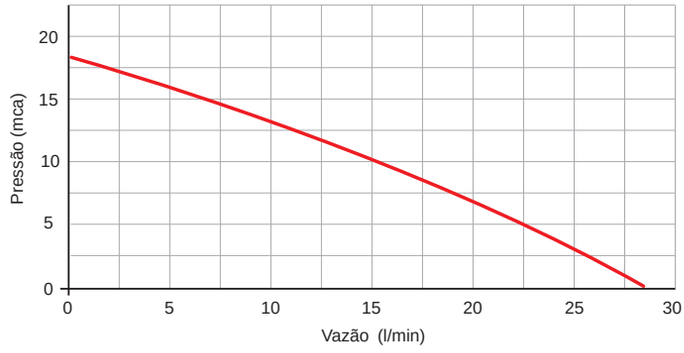

CARACTERÍSTICAS TÉCNICAS

MODELO	POTÊNCIA (W)	CÓDIGO	TENSÃO (V)	CORRENTE (A)	PRESSÃO MÁX. (mca)	VAZÃO MÁX. (l/min)	CONEXÕES (BSP)		PESO (kg)
							SUC	REC	
TP-MINI-IP 80W	80	11395	24V com fonte para 110V / 220V	1,3 (110V) 0,65 (220V)	18	28	1/2”	1/2”	0,68

DIMENSÕES

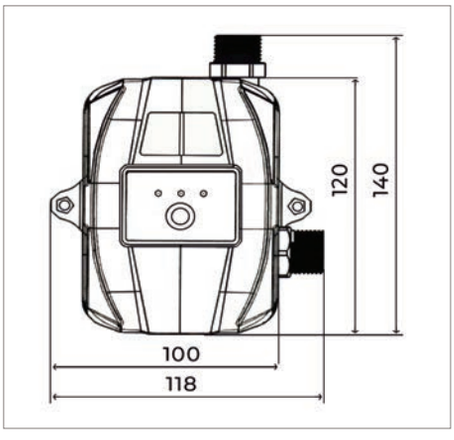

POSIÇÃO DE INSTALAÇÃO

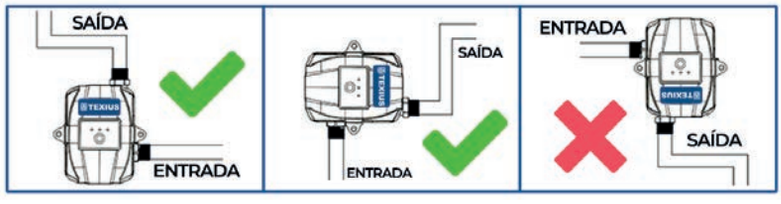

ACESSÓRIOS

- Garantia: 2 anos contra defeito de fabricação.
- A cor do produto pode diferir da cor apresentada no catálogo sem aviso prévio.

Consulte toda linha de acessórios comercializados separadamente

MINI-PRESS • 80W

Motorhome
Maior desempenho da categoria
Torneira Gourmet de baixa vazão

CARACTERÍSTICAS

- Corpo e Rotor: Plástico de Engenharia
- Eixo: Cerâmica
- Frequência: 50/60 Hz
- Rotação Máxima: 7800 RPM
- Motor com proteção: IP 44
- Temperatura da água: 5°C a 60°C
- Temperatura ambiente (local instalação): 0°C a 40°C
- Pressão máx. na sucção: 40 mca

CURVA DE DESEMPENHO

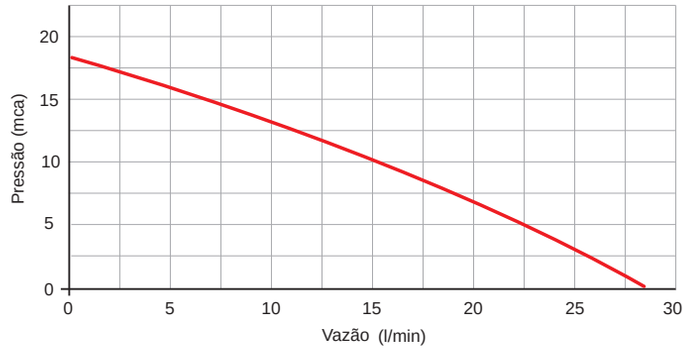

CARACTERÍSTICAS TÉCNICAS

MODELO	POTÊNCIA (W)	CÓDIGO	TENSÃO (V)	CORRENTE (A)	PRESSÃO MÁX. (mca)	VAZÃO MÁX. (l/min)	CONEXÕES (BSP)		PESO (kg)
							SUC	REC	
TP-MINI-IP-TC-18 80W	80	12371	110/220	1,3 (110V) 0,65 (220V)	18	28	1/2”	1”	2,53

DIMENSÕES

MODELO	Altura	Largura	Comprimento
TP-MINI-IP-TC-18 80W	240	150	240

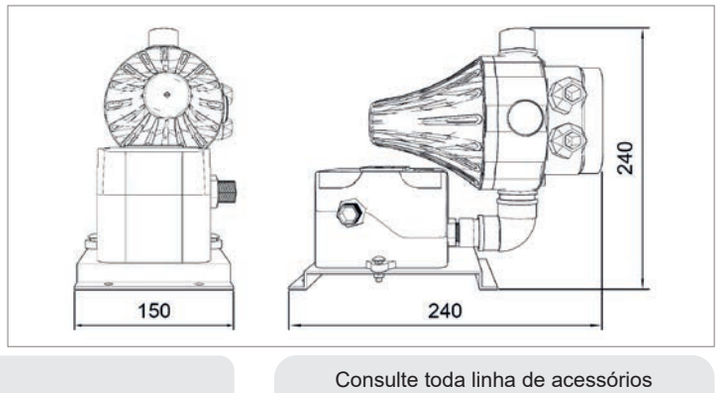

- Garantia: 2 anos contra defeito de fabricação.
- A cor do produto pode diferir da cor apresentada no catálogo sem aviso prévio.

Consulte toda linha de acessórios comercializados separadamente.

TEXIUS

IN LINE

TPWE-IP-BR • 120W

Maior desempenho da categoria

CARACTERÍSTICAS

- Corpo: Bronze
- Rotor: Plástico de engenharia
- Frequência: 50/60 Hz
- Rotação Máxima: 4500 RPM
- Motor com proteção: IP 44
- Temperatura da água: 5°C a 80°C
- Temperatura ambiente (local instalação): 0°C a 40°C
- Pressão máx. na sucção: 100 mca
- Vazão mínima para acionar: 1,2 l/min

CURVA DE DESEMPENHO

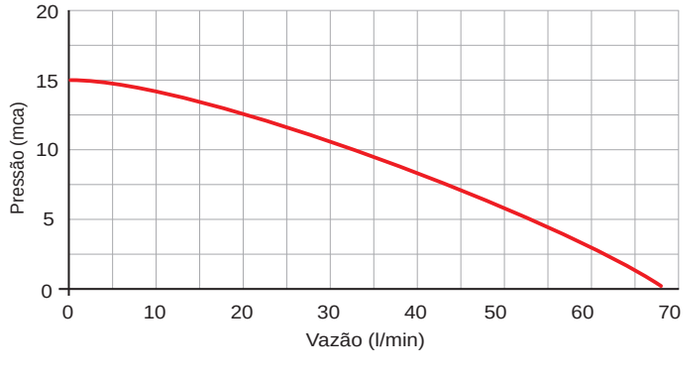

CARACTERÍSTICAS TÉCNICAS

MODELO	POTÊNCIA (W)	CÓDIGO	TENSÃO (V)	CORRENTE (A)	PRESSÃO MÁX. (mca)	VAZÃO MÁX. (l/min)	CONEXÕES (BSP)		PESO (kg)
							SUC	REC	
TPWE-IP-BR	120	11344	220	1,15	15	68	1” com união de 3/4”	1” com união de 3/4”	2,6
TPWE-IP-BR-H	120	11432	220	1,15	15	68	1” com união de 3/4”	1” com união de 3/4”	6,0

DIMENSÕES

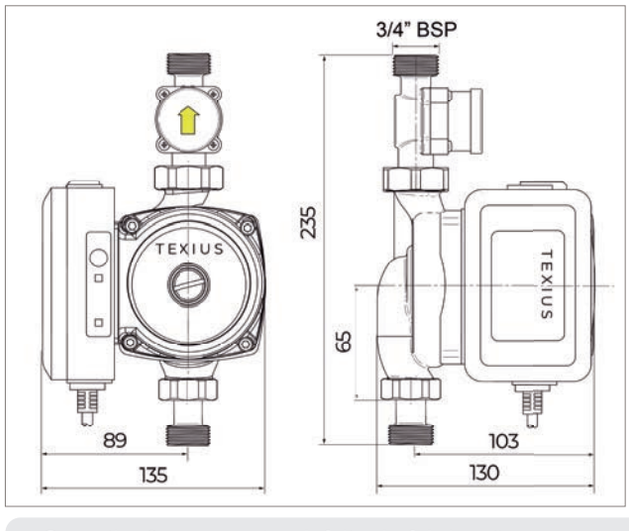

- Garantia: 2 anos contra defeito de fabricação.
- A cor do produto pode diferir da cor apresentada no catálogo sem aviso prévio.

Consulte toda linha de acessórios comercializados separadamente

TPWE-IP-BR-TC18 • 120W

Pressurização Pós-Boiler
Torneira Gourmet
Maior desempenho da categoria

CARACTERÍSTICAS

- Corpo: Bronze
- Rotor: Plástico de engenharia
- Frequência: 50/60 Hz
- Rotação Máxima: 4500 RPM
- Motor com proteção: IP 44
- Temperatura da água: 5°C a 80°C
- Temperatura ambiente (local instalação): 0°C a 40°C
- Pressão máx. na sucção: 100 mca

CURVA DE DESEMPENHO

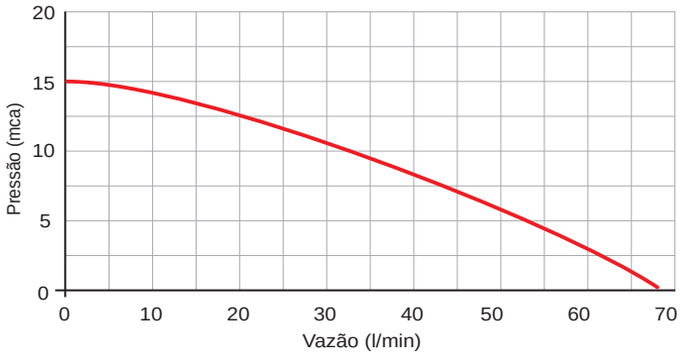

CARACTERÍSTICAS TÉCNICAS

MODELO	POTÊNCIA (W)	CÓDIGO	TENSÃO (V)	CORRENTE (A)	PRESSÃO MÁX. (mca)	VAZÃO MÁX. (l/min)	CONEXÕES (BSP)		PESO (kg)
							SUC	REC	
TPWE-IP-BR-TC18	120	11378	220	1,15	15	68	1” com união de 3/4”	1” com união de 3/4”	6,36

DIMENSÕES

MODELO	Altura	Largura	Comprimento
TPWE-IP-BR-TC18	265	270	315

• Garantia: 2 anos contra defeito de fabricação.
• A cor do produto pode diferir da cor apresentada no catálogo sem aviso prévio.

Consulte toda linha de acessórios comercializados separadamente.

TEXIUS

IN LINE

TPN-MINI • 120W

Revestimento anticorrosivo
Proteção contra falta de água

Silenciosa

Garantia de 2 anos

TPN-MINI-BR • 120W

Proteção contra falta de água

Silenciosa

Garantia de 2 anos

CARACTERÍSTICAS

- Corpo:
  TPN-MINI - Ferro fundido com revestimento interno em Politetrafluoroetileno PTFE - anticorrosivo
  TPN-MINI-BR - Bronze
- Rotor: Plástico de engenharia
- Frequência: 60 Hz
- Motor com proteção: IP 42
- Temperatura da água:
  TPN-MINI: 5°C a 40°C
  TPN-MINI-BR: 5°C a 80°C
- Temperatura ambiente (local instalação): 0°C a 40°C
- Pressão máx. na sucção: 60 mca
- Vazão mínima para acionar: 1,2 l/min

CURVA DE DESEMPENHO

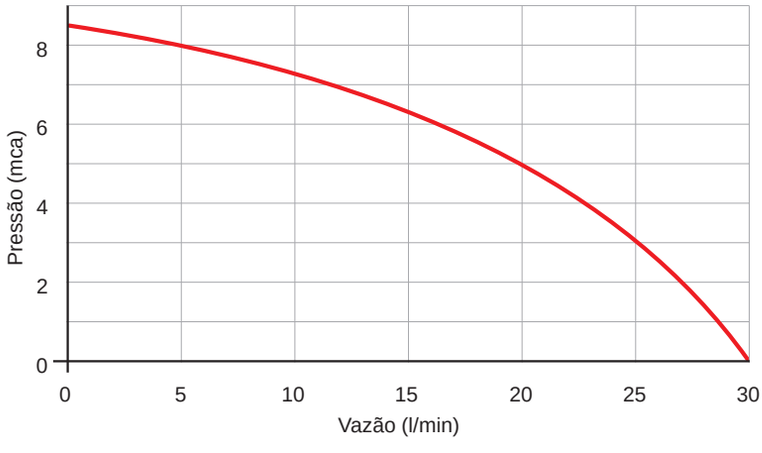

CARACTERÍSTICAS TÉCNICAS

MODELO	POTÊNCIA (W)	CÓDIGO	TENSÃO (V)	CORRENTE (A)	PRESSÃO MÁX. (mca)	VAZÃO MÁX. (l/min)	CONEXÕES (BSP)		PESO (kg)
							SUC	REC	
TPN-MINI	120	6734	220	0,56	8,5	30	3/4” com união de 1/2”	3/4” com união de 1/2”	2,5
TPN-MINI-BR	120	9586	220	0,56	8,5	30	3/4” com união de 1/2”	3/4” com união de 1/2”	2,5

DIMENSÕES

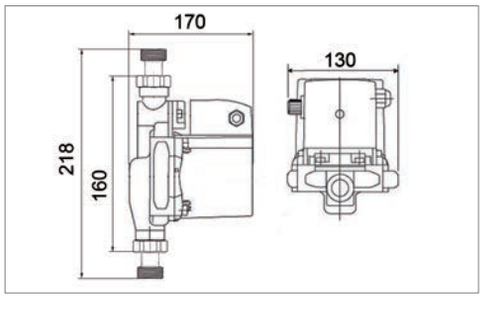

MODO DE OPERAÇÃO

MODO	FUNÇÃO	APLICAÇÃO
I	OFF	Bomba desligada
II	AUTO	Bomba liga automaticamente quando houver consumo de água
III	MANUAL	Bomba sempre ligada

- Garantia: 2 anos contra defeito de fabricação.
- A cor do produto pode diferir da cor apresentada no catálogo sem aviso prévio.

Consulte toda linha de acessórios comercializados separadamente

Pressurizadores para Redes Hidráulicas

Linha **Standard** | Linha **ECO** | Linha **Confort**

Os **pressurizadores Texius** são indicados para aumentar a pressão da rede hidráulica de forma a garantir a pressão mínima de funcionamento de aquecedores de passagem, sistemas de aquecimento com reservatório térmico de alta ou baixa pressão e demais sistemas hidráulicos.

PRESSOSTATO

Os pressurizadores com **pressostato** acionam automaticamente qualquer ponto de consumo localizado abaixo, no mesmo nível e até acima da caixa d'água. São indicados para torneiras monocomandos ou pontos de consumo com vazão insuficiente para serem acionadas por fluxostato.

Vantagens

- Mantém a rede pressurizada quando não há consumo. Ideal para sistemas com redes longas
- Desliga-se automaticamente quando falta água, **dispensa o uso de boia elétrica na caixa d'água**
- Possui retardo no desligamento, o que ameniza os efeitos do golpe de aríete e evita o liga e desliga em baixas vazões
- Ideal para torneiras monocomando
- Dispensa o uso de vaso de expansão

FLUXOSTATO

TFG

TFR

Os pressurizadores com **fluxostato** funcionam de forma automática, a partir de um determinado fluxo mínimo de vazão. Portanto, são indicados para atender pontos de consumo localizados abaixo da caixa d'água.

Vantagens

- Mantém a rede despressurizada quando não há consumo. Ideal para sistemas com tubulação antiga.
- Desliga-se automaticamente quando falta água, **dispensa o uso de boia elétrica na caixa d'água.**
- Possui retardo no desligamento, o que ameniza os efeitos do golpe de aríete e evita o liga e desliga em baixas vazões (modelo TFR).

TP-BAL-TC-18

CARACTERÍSTICAS

- Corpo: Ferro Fundido
- Rotor: Bronze
- Eixo: Aço SAE 1045
- Frequência: 60 Hz
- Motor com proteção: IP 55
- Temperatura da água: 5°C a 40°C
- Temperatura ambiente (local instalação): 0°C a 40°C
- Pressão máx. na sucção: 60 mca

CURVA DE DESEMPENHO

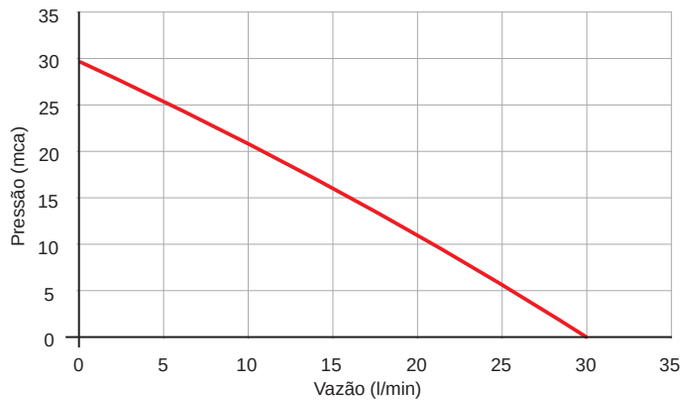

CARACTERÍSTICAS TÉCNICAS

MODELO	POTÊNCIA (CV)	CÓDIGO	TENSÃO (V)	CORRENTE (A)	PRESSÃO MÁX. (mca)	VAZÃO MÁX. (l/min)	CONEXÕES (BSP)		PESO (kg)
							SUC	REC	
TP-BAL-1/2-TC-18	1/2	9087	110 220	5,0 2,5	30	30	1”	1”	5,4

DIMENSÕES

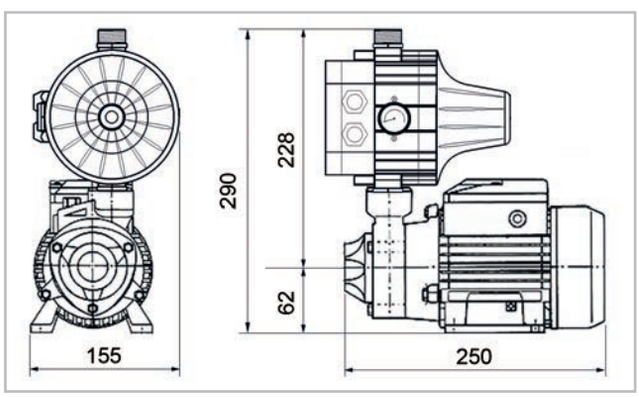

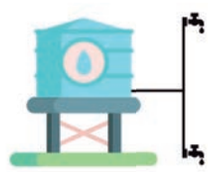

Intermediário fechado
Baixo nível de ruído

- Garantia: 2 anos contra defeito de fabricação.
- A cor do produto pode diferir da cor apresentada no catálogo sem aviso prévio.

Consulte toda linha de acessórios comercializados separadamente

TPWS-TC-18

Baixo Ruído
Acionamento por pressão
Proteção contra falta de água
Garantia de 2 anos

TPWS-TFR

Baixo Ruído
Acionamento por fluxo
Proteção contra falta de água
Garantia de 2 anos

CARACTERÍSTICAS

- Corpo: Polipropileno rígido
- Rotor: Plástico de engenharia
- Frequência: 60 Hz
- Motor com proteção: IP 21
- Temperatura da água: 5°C a 40°C
- Temperatura ambiente (local instalação): 0°C a 40°C
- Pressão máx. na sucção: 40 mca
- Vazão mínima para acionar: 0,8 l/min (modelo TFR)

CURVA DE DESEMPENHO

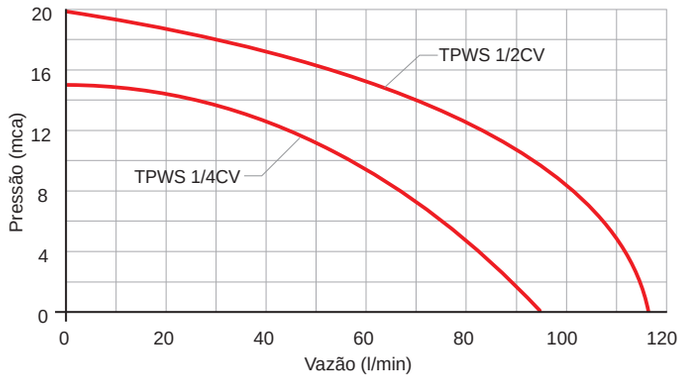

CARACTERÍSTICAS TÉCNICAS

MODELO	POTÊNCIA (CV)	CÓDIGO	TENSÃO (V)	CORRENTE (A)	PRESSÃO MÁX. (mca)	VAZÃO MÁX. (l/min)	CONEXÕES (BSP)		PESO (kg)
							SUC	REC	
TPWS-RN-1/4-TFR-2PL	1/4	4060 4059	110 220	3,4 1,85	15	95	1”	1”	6,1
TPWS-RN-1/4-TC-18		9392 9314	110 220	3,4 1,85					7,0
TPWS-RD-1/2-TFR-2PL	1/2	8423 4067	110 220	6,0 2,8	20	115			6,8
TPWS-RD-1/2-TC-18		8866 8821	110 220	6,0 2,8					7,7

DIMENSÕES

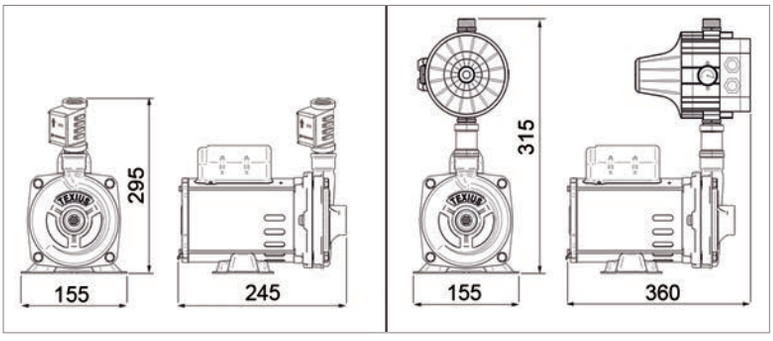

*TPWS-TFR *TPWS-TC-18

TPWS-TC-18

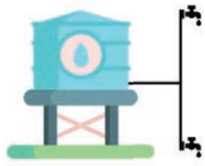

TPWS-TFR

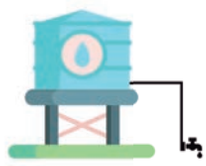

- Garantia: 2 anos contra defeito de fabricação.
- A cor do produto pode diferir da cor apresentada no catálogo sem aviso prévio.

Consulte toda linha de acessórios comercializados separadamente.

TPUX-RN-TC-18

Ideal para Pós-Boiler

TPUX-RN-TFR

CARACTERÍSTICAS

- Voluta e Intermediário:
  Ferro Fundido com revestimento em Níquel Químico
- Rotor: Plástico de engenharia
- Eixo: Aço Inox AISI 304
- Frequência: 60Hz
- Motor com proteção: IP 42
- Temperatura da água: 5°C a 80°C
- Temperatura ambiente (local instalação): 0°C a 40°C
- Pressão máx. na sucção: 60 mca
- Vazão mínima para acionamento: 0,8l/min (TFR)

CURVA DE DESEMPENHO

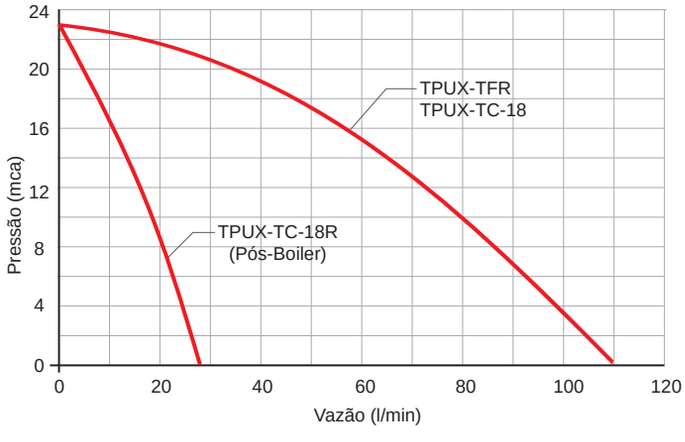

CARACTERÍSTICAS TÉCNICAS

MODELO	POTÊNCIA	CÓDIGO	TENSÃO (V)	CORRENTE (A)	PRESSÃO MÁX. (mca)	VAZÃO MÁX. (l/min)	CONEXÕES (BSP)		PESO (kg)
							SUC	REC	
TPUX-RN-3/4-TFR-2PL	550 W (3/4 CV)	9593	220	3,0	23	110	1”	1”	7,5
TPUX-RN-3/4-TC-18	550 W (3/4 CV)	9594	220	3,0	23	110	1”	1”	7,9
TPUX-RN-3/4-TC-18R	550 W (3/4 CV)	11168	220	3,0	23	27	1”	1”	7,9

TPUX-RN-TC-18

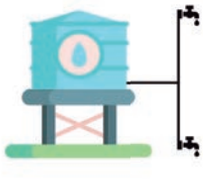

TPUX-RN-TFR

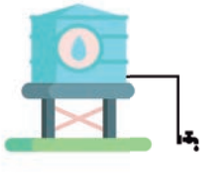

DIMENSÕES

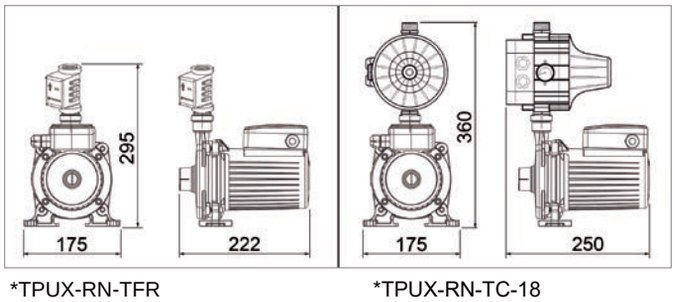

*TPUX-RN-TFR *TPUX-RN-TC-18

- Garantia: 2 anos contra defeito de fabricação.
- A cor do produto pode diferir da cor apresentada no catálogo sem aviso prévio.

Consulte toda linha de acessórios comercializados separadamente

TPLI-70-TC18

Ideal para Pós-Boiler
Proteção contra falta d'água

TPLI-70-TFR

Proteção contra falta d'água

CARACTERÍSTICAS

- Intermediário, voluta, rotor e eixo: Aço Inox AISI 304
- Frequência: 60Hz
- Motor com proteção: IP 55
- Temperatura da água:
  TPLI-70-TFR: 5°C a 40°C
  TPLI-70-TC-18: 5°C a 80°C
- Temperatura ambiente (local instalação): 0°C a 40°C
- Pressão máx. na sucção: 30 mca
- Vazão mínima para acionar: 0,8 l/min (modelo TFR)

CURVA DE DESEMPENHO

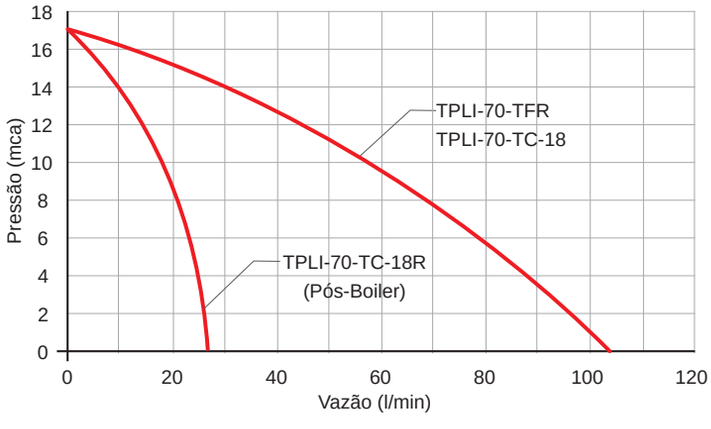

CARACTERÍSTICAS TÉCNICAS

MODELO	POTÊNCIA (CV)	CÓDIGO	TENSÃO (V)	CORRENTE (A)	PRESSÃO MÁX. (mca)	VAZÃO MÁX. (l/min)	CONEXÕES (BSP)		PESO (kg)
							SUC	REC	
TPLI-70-1/2-TFR-2PL	1/2	9421 9088	110 220	5,20 2,4	16,5	103	1.1/4"	1"	6,1
TPLI-70-1/2-TC-18		9419 8882	110 220	5,20 2,4	16,5	103	1.1/4"	1"	7,2
TPLI-70-1/2-TC-18R		9420 8894	110 220	5,20 2,4	16,5	27	1.1/4"	1"	7,2

DIMENSÕES

TPLI-70-TC-18

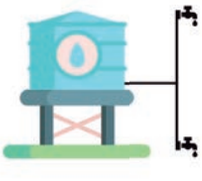

TPLI-70-TFR

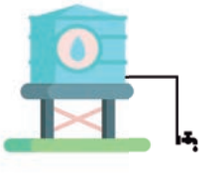

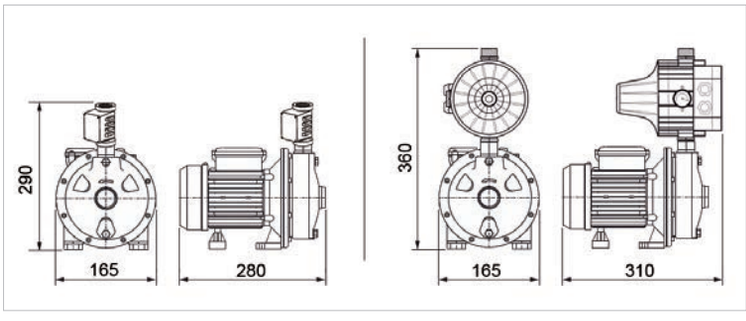

*TPLI-70-TFR *TPLI-70-TC-18

- Garantia: 2 anos contra defeito de fabricação.
- A cor do produto pode diferir da cor apresentada no catálogo sem aviso prévio.

Consulte toda linha de acessórios comercializados separadamente.

TPLI-1-TC18

Proteção contra falta d'água

TPLI-1-TFR

Proteção contra falta d'água

CARACTERÍSTICAS

- Intermediário, voluta, rotor e eixo: Aço Inox AISI 304
- Frequência: 60Hz
- Motor com proteção: IP 55
- Temperatura da água:
  TPLI-TFR: 5°C a 40°C
  TPLI-TC-18: 5°C a 80°C
- Temperatura ambiente (local instalação): 0°C a 40°C
- Pressão máx. na sucção: 60 mca
- Vazão mínima para acionamento: 0,8 l/min (TFR)

CURVA DE DESEMPENHO

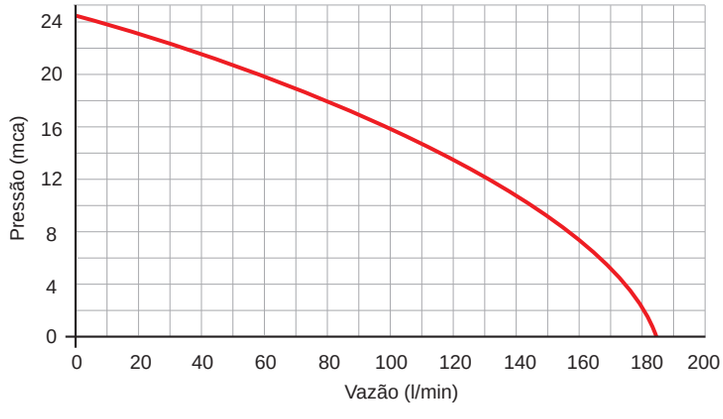

CARACTERÍSTICAS TÉCNICAS

MODELO	POTÊNCIA (CV)	CÓDIGO	TENSÃO (V)	CORRENTE (A)	PRESSÃO MÁX. (mca)	VAZÃO MÁX. (l/min)	CONEXÕES (BSP)		PESO (kg)
							SUC	REC	
TPLI-1-TFR-2PL	1,0	4827	220	5,20	24	180	1.1/4"	1"	12,2
TPLI-1-TC-18		8888			24	180			13,1

TPLI-TC-18

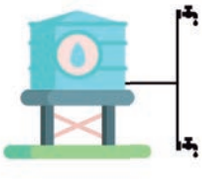

TPLI-TFR

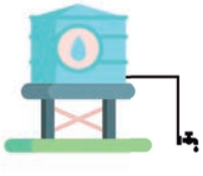

DIMENSÕES

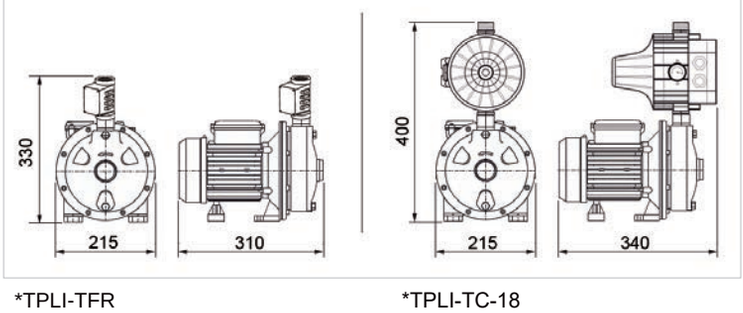

*TPLI-TFR *TPLI-TC-18

- Garantia: 2 anos contra defeito de fabricação.
- A cor do produto pode diferir da cor apresentada no catálogo sem aviso prévio.

Consulte toda linha de acessórios comercializados separadamente

TP-CM-2-20-TC-18

TP-CM-2-20-TFR-2PL

CARACTERÍSTICAS

- Corpo, rotor e eixo: Aço Inox AISI 304
- Frequência: 60Hz
- Motor com proteção: IP 55
- Temperatura da água:
  TP-CM-TFR: 5°C a 40°C
  TP-CM-TC-18: 5°C a 80°C
- Temperatura ambiente
  (local instalação): 0°C a 40°C
- Pressão máx. na sucção: 30 mca
- Vazão mínima para acionamento: 0,8 l/min (TFR)

CURVA DE DESEMPENHO

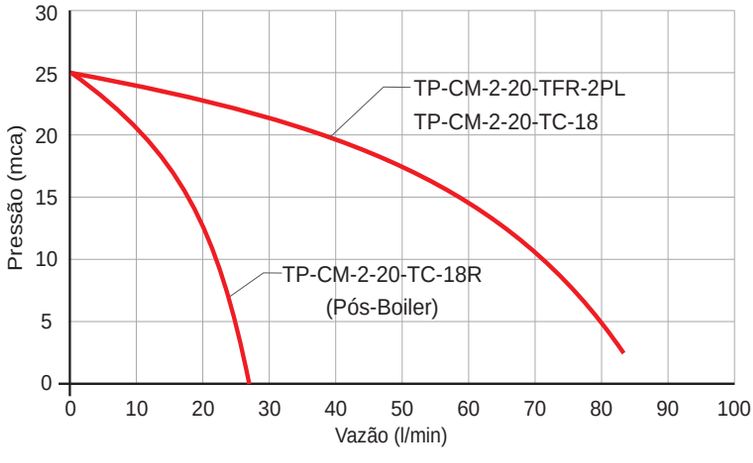

CARACTERÍSTICAS TÉCNICAS

MODELO	ESTÁGIOS	POTÊNCIA (CV)	CÓDIGO	TENSÃO (V)	CORRENTE (A)	PRESSÃO MÁX. (mca)	VAZÃO MÁX. (l/min)	CONEXÕES (BSP)		PESO (kg)
								SUC	REC	
TP-CM-2-20-1/2-TFR-2PL	2	1/2	11582	220	2,4	25	83	1”	1”	8,1
TP-CM-2-20-1/2-TC-18	2	1/2	11417	220	2,4	25	83	1”	1”	9,0
TP-CM-2-20-1/2-TC-18R	2	1/2	11581	220	2,4	25	27	1”	1”	9,0

DIMENSÕES

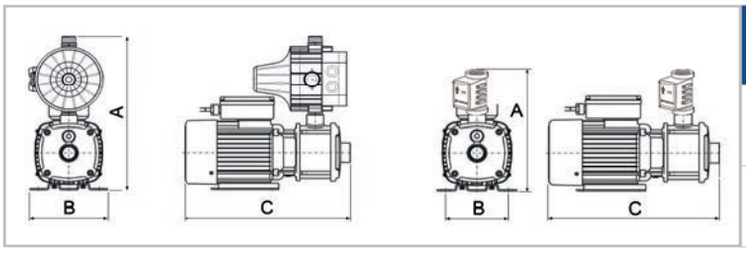

MODELO	A	B	C
TP-CM-2-20-1/2-TFR-2PL	309	150	326
TP-CM-2-20-1/2-TC-18	317	150	326

*TP-CM-TC-18 *TP-CM-TFR

- Garantia: 2 anos contra defeito de fabricação.
- A cor do produto pode diferir da cor apresentada no catálogo sem aviso prévio.

Consulte toda linha de acessórios comercializados separadamente.

TP-CM-TC-18

Baixo nível de ruído
Excelente performance

CARACTERÍSTICAS

- Corpo, rotor e eixo: Aço Inox AISI 304
- Frequência: 60Hz
- Motor com proteção: IP 55
- Temperatura da água: 5°C a 80°C
- Temperatura ambiente (local instalação): 0°C a 40°C
- Pressão máx. na sucção: 60 mca

CURVA DE DESEMPENHO

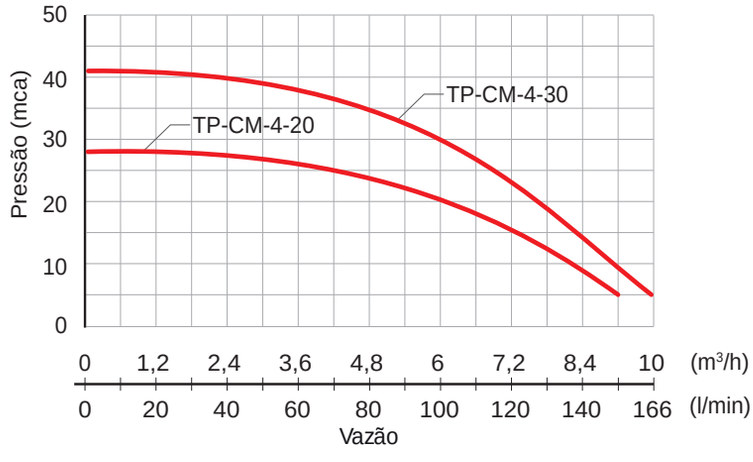

CARACTERÍSTICAS TÉCNICAS

MODELO	ESTÁGIOS	POTÊNCIA (CV)	CÓDIGO	TENSÃO (V)	CORRENTE (A)	PRESSÃO MÁX. (mca)	VAZÃO MÁX. (l/min)	CONEXÕES (BSP)		PESO (kg)
								SUC	REC	
TP-CM-4-20M-1-TC-18	2	1,0	11159	220	5,2	28	150	1.1/4”	1”	10
TP-CM-4-30M-1,5-TC-18	3	1,5	10989	220	6,2	41	166	1.1/4”	1”	14,1

DIMENSÕES

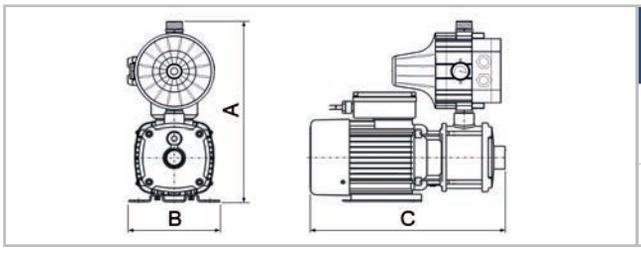

MODELO	A	B	C
TP-CM-4-20M-1-TC-18	327	160	335
TP-CM-4-30M-1,5-TC-18	332	144	362

- Garantia: 2 anos contra defeito de fabricação.
- A cor do produto pode diferir da cor apresentada no catálogo sem aviso prévio.

Consulte toda linha de acessórios comercializados separadamente

TP-BAL-PRESS

Acionamento por pressão

Garantia de 2 anos

Solução para sua obra
Garantia de água com pressão nos pavimentos em construção

CARACTERÍSTICAS

- Corpo: Ferro fundido
- Rotor: Bronze
- Frequência: 60 Hz
- Motor com proteção: IP 55
- Temperatura da água: 5°C a 40°C
- Temperatura ambiente (local instalação): 0°C a 40°C
- Pressão máx. na sucção: 60 mca
- Pressão de calibragem do vaso de expansão: 40 PSI
- Pressostato Danfoss regulável de 0 a 80 mca
- Vaso de expansão garante maior intervalo entre liga e desliga

CURVA DE DESEMPENHO

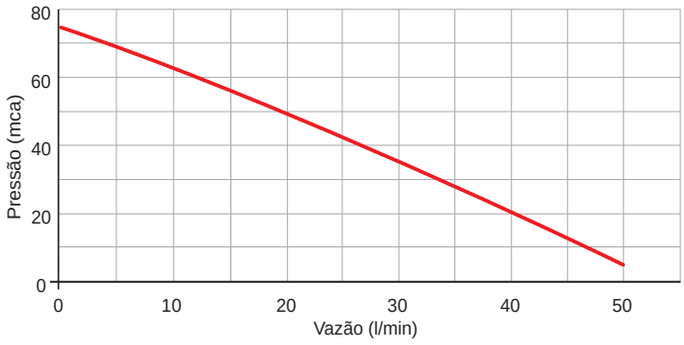

CARACTERÍSTICAS TÉCNICAS

MODELO	POTÊNCIA (CV)	CÓDIGO	TENSÃO (V)	CORRENTE (A)	PRESSÃO MÁX. (mca)	VAZÃO MÁX. (l/min)	CONEXÕES (BSP)		PESO (kg)
							SUC	REC	
TP-BAL-C-PRESS-TAN	1,0	9084	220	5,0	75	50	1”	1”	13,0

DIMENSÕES

MODELO	Altura	Largura	Comprimento
TP-BAL-C-PRESS-TAN	415	250	430

TP-BAL-C-PRESS-TAN

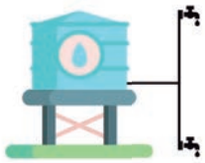

RECOMENDAÇÃO DE INSTALAÇÃO

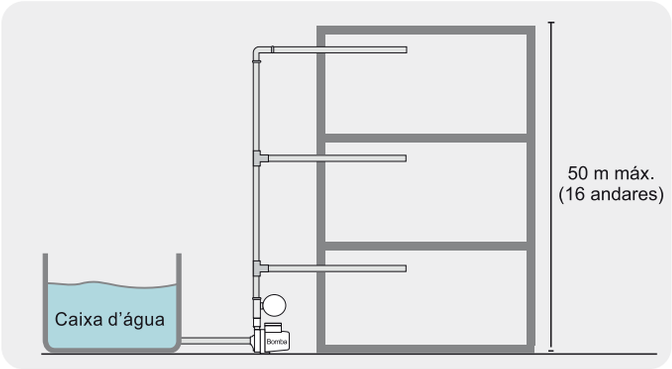

- Garantia: 2 anos contra defeito de fabricação.
- A cor do produto pode diferir da cor apresentada no catálogo sem aviso prévio.

Consulte toda linha de acessórios comercializados separadamente.

SMART PUMP

60% de Economia de **Energia**

Banho sem **oscilação** de **pressão!**

Tudo que você precisa num único equipamento!

O pressurizador Texius com **Inversor de Frequência** incorporado ao motor é indicado para pressurização de redes hidráulicas de pequeno e médio porte. Atende ao baixo e ao médio consumo de água a uma pressão constante, graças ao seu sistema com inversor de frequência.

Vantagens →

- Motor de ímãs permanentes com Inversor Frequência
- Pressão constante em todos os pontos de consumo
- Silencioso
- Compacto - All-in-One
- Funcionamento constante em baixas vazões, ideal para torneiras monocomando
- Painel de controle digital e de fácil ajuste
- Não precisa de bóia elétrica, pois tem proteção contra falta de água
- 60% de economia de energia em relação a motores convencionais
- Possui proteção contra travamento, sendo ideal para instalações sem uso frequente
- Proteção contra sobrecarga

Conjunto Duplo →

- Indicado para pressurização de redes hidráulicas de médio porte
- Opção de Conjunto com e sem manifold
- Operação em Cascata. A segunda bomba aciona somente quando o sistema exigir maior demanda de vazão
- Ideal para sistemas onde a bomba reserva é necessária

GARANTIA DE **2 ANOS**

SMART 300 • 1/2CV

Motor de ímãs permanentes com inversor de frequência

CARACTERÍSTICAS

- Voluta: Plástico reforçado com fibra de vidro
- Rotor: Plástico de alta dureza
- Eixo: Aço Inox AISI 304
- Frequência: 50/60Hz
- Rotação máxima: 3000 RPM
- Motor com proteção: IP 54
- Temperatura máxima do fluido: 80°C
- Temperatura ambiente (local instalação): 0°C a 40°C
- Pressão máx. na sucção: 30 mca
- Pressão de operação: de 10 a 20 mca
- Pressão de calibragem do vaso de expansão: 10 a 16 PSI

CURVA DE DESEMPENHO

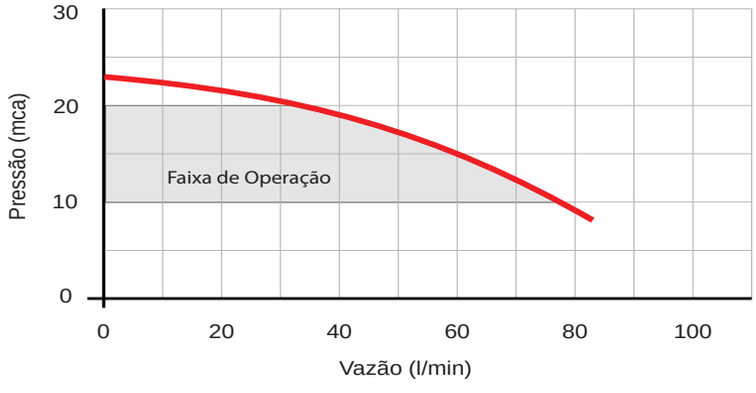

UTILIZAÇÃO

- Pressurização de toda residência
- Alimenta simultaneamente 4 chuveiros de 15 l/min com pressão de 15 mca
- Pode ser utilizado no pós-boiler em nível com tubo pescador

CARACTERÍSTICAS TÉCNICAS

MODELO	POTÊNCIA (CV)	CÓDIGO	TENSÃO (V)	CORRENTE (A)	PRESSÃO MÁX. (mca)	VAZÃO MÁX. (l/min)	CONEXÕES (BSP)		PESO (kg)
							SUC	REC	
SMART-300	1/2	11902	220	4,11	23	83	1”	1”	5,8

DIMENSÕES

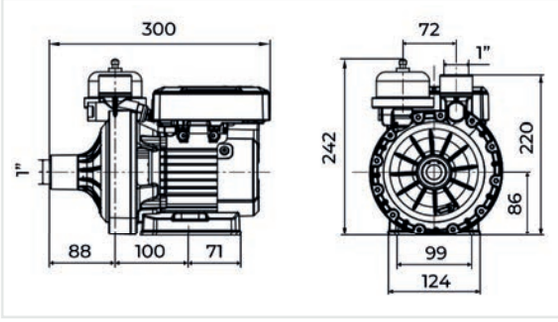

UTILIZE FLEXÍVEIS TEXIUS NA INSTALAÇÃO

- Garantia: 2 anos contra defeito de fabricação.
- A cor do produto pode diferir da cor apresentada no catálogo sem aviso prévio.

Consulte toda linha de acessórios comercializados separadamente.

SMART PUMP • 1/2CV, 1CV E 2CV

Motor de ímãs permanentes com inversor de frequência

CARACTERÍSTICAS

- Corpo, rotor e eixo: Aço Inox AISI 304
- Frequência: 50/60Hz
- Rotação máxima: 4000 RPM
- Motor com proteção: IP 54
- Temperatura máxima do fluido: 80°C
- Temperatura ambiente (local instalação): 0°C a 40°C
- Pressão máx. na sucção: 30 mca
- Pressão de operação:
  SMART-1/2: de 10 a 20 mca
  SMART-1: de 10 a 30 mca
  SMART-2: de 10 a 45 mca
- Pressão de calibragem do vaso de expansão: 20 PSI

CURVA DE DESEMPENHO

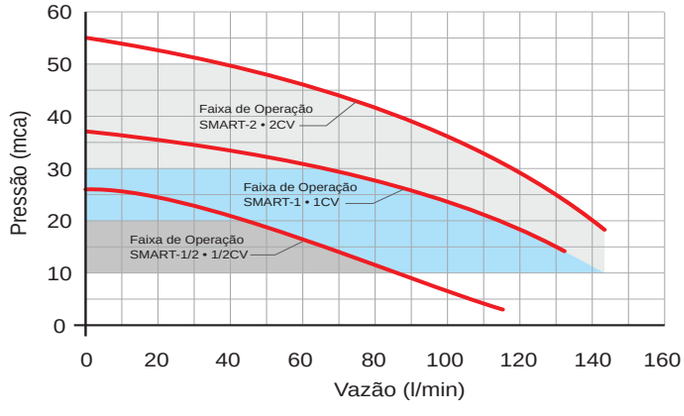

CARACTERÍSTICAS TÉCNICAS

MODELO	POTÊNCIA (CV)	CÓDIGO	TENSÃO (V)	CORRENTE (A)	PRESSÃO MÁX. (mca)	VAZÃO MÁX. (l/min)	CONEXÕES (BSP)		PESO (kg)
							SUC	REC	
SMART-1/2	0,5	10991	220	4,5	27	115	1”	1”	8,7
SMART-1	1,0	9025	220	8	37	133	1”	1”	8,5
SMART-2	2,0	11010	220	12,5	55	143	1”	1”	9,5

DIMENSÕES

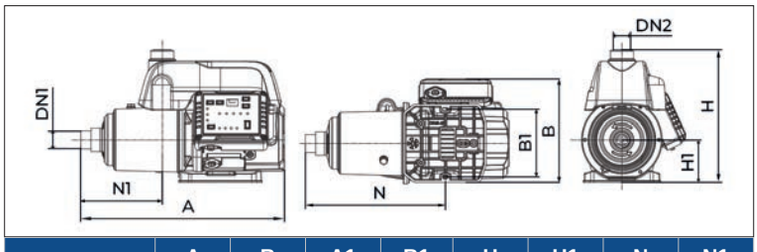

Modelo	A	B	A1	B1	H	H1	N	N1
	(mm)							
SMART-1	368	212	90	138	273	88	237	116
SMART-1	340	230	90	137	257	85	215	85
SMART-2	370	230	90	137	275	85	235	115

UTILIZE FLEXÍVEIS TEXIUS NA INSTALAÇÃO

- Garantia: 2 anos contra defeito de fabricação.
- A cor do produto pode diferir da cor apresentada no catálogo sem aviso prévio.

Consulte toda linha de acessórios comercializados separadamente

SMART PUMP DUPLO

Funcionamento em cascata

CARACTERÍSTICAS

- Corpo, rotor e eixo: Aço Inox AISI 304
- Frequência: 50/60Hz
- Rotação Máxima: 4000 RPM
- Motor com proteção: IP 54
- Temperatura máxima do fluido: 80°C
- Temperatura ambiente (local instalação): 0°C a 40°C
- Pressão máx. na sucção: 30 mca
- Pressão de operação:
  SMART-1-DM: de 10 a 30 mca
  SMART-2-DM: de 10 a 45 mca
- Pressão de calibragem do vaso de expansão: 20 PSI

CURVA DE DESEMPENHO

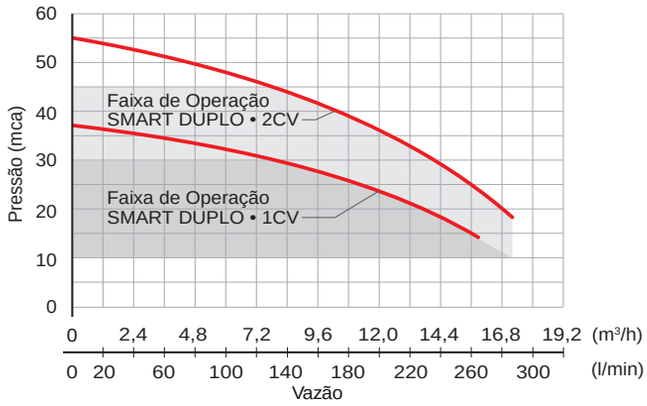

CARACTERÍSTICAS TÉCNICAS

MODELO	POTÊNCIA (CV)	CÓDIGO	TENSÃO (V)	CORRENTE (A)	PRESSÃO MÁX. (mca)	VAZÃO MÁX. (m³/h)	CONEXÕES (BSP)		PESO (kg)
							SUC	REC	
SMART-1-DM (com manifold)	1,0	9079	220	16	37	16,0	2.1/2”	2”	37,5
SMART-1-D (sem manifold)	1,0	9394	220	16	37	16,0	1”	1”	25,5
SMART-2-DM (com manifold)	2,0	11162	220	20	55	17,1	2.1/2”	2”	39,7
SMART-2-D (sem manifold)	2,0	11263	220	20	55	17,1	1”	1”	27,7

DIMENSÕES

MODELO	Altura	Largura	Comprimento
	(mm)		
SMART-1-DM (com manifold)	1015	520	640
SMART-2-DM (com manifold)	1015	520	694
SMART-1-D (sem manifold)	352	520	356
SMART-2-D (sem manifold)	352	520	410

Funcionamento em cascata

As bombas funcionam separadas quando há baixa vazão. Quando o sistema exige maior vazão, as duas bombas trabalham simultaneamente para suprir a demanda. Assim, deve-se configurar o conjunto conforme abaixo:

Pressão Bomba 1 = X
Pressão Bomba 2 = X + 0,2 bar
Pressão religa = Pressão setada - 20%
(Função B01 = 80)

Exemplo:
Bomba 1: P = 2 bar, P.religa = 1,6 bar
Bomba 2: P = 2,2 bar, P.religa = 1,7 bar

- Garantia: 2 anos contra defeito de fabricação.
- A cor do produto pode diferir da cor apresentada no catálogo sem aviso prévio.

Consulte toda linha de acessórios comercializados separadamente.

TPI -XL
SISTEMA INVERTER

60% de Economia de **Energia**

Banho sem **oscilação** de **pressão!**

GARANTIA DE **2 ANOS**

O pressurizador Texius com **Inversor de Frequência** incorporado ao motor é indicado para pressurização de redes hidráulicas de médio e grande porte. Atende ao baixo e ao médio consumo de água a uma pressão constante, graças ao seu sistema com inversor de frequência.

Vantagens →

- Motor de ímãs permanentes com Inversor Frequência
- Pressão constante em todos os pontos de consumo
- Silencioso
- Compacto - All-in-One
- Funcionamento constante em baixas vazões, ideal para torneiras monocomando
- Painel de controle digital e de fácil ajuste
- Não precisa de bóia elétrica, pois tem proteção contra falta de água
- 60% de economia de energia em relação a motores convencionais
- Possui proteção contra travamento, sendo ideal para instalações sem uso frequente
- Proteção contra sobre e sub tensão

Conjunto Duplo →

- Indicado para pressurização de redes hidráulicas de médio e grande porte
- Opção de Conjunto com e sem manifold
- Operação em Cascata
- **Inversão automática das bombas**
- Ideal para sistemas que exigem bomba reserva

LINHA SMART INVERTER

TPI-XL

Motor de ímãs permanentes
com inversor de frequência

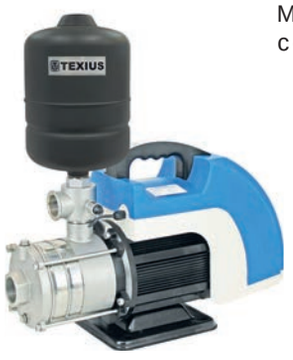

CARACTERÍSTICAS

- Corpo, rotor e eixo: Aço Inox AISI 304
- Frequência: 60Hz
- Motor com proteção: IP 55
- Temperatura máxima do fluido: 70°C
- Temperatura ambiente (local instalação): 0°C a 40°C
- Pressão máx. na sucção: 40 mca
- Pressão de operação:
  TPI-XL-6-30: 15 a 45 mca
  TPI-XL-10-50: 15 a 55 mca
- Pressão de calibragem do vaso de expansão: 20 PSI
- Volume do vaso de expansão:
  TPI-XL-6-30: 5 litros
  TPI-XL-10-50: 7 litros
- Faixa de velocidade: 500 a 4500 RPM

CURVA DE DESEMPENHO

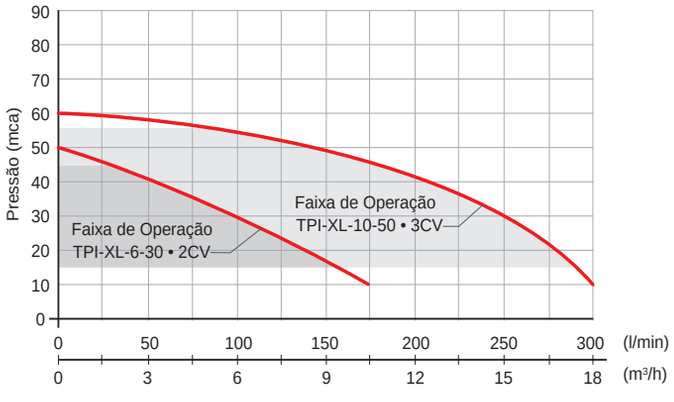

DIMENSÕES

MODELO	N	E	L	L1	L2	L3	L4	H	H1	M
	(mm)									
TPI-XL-6-30	82	194	393	103	136	134	164	250	262	104
TPI-XL-10-50	117	255	551	137	181	179	202	355	300	157

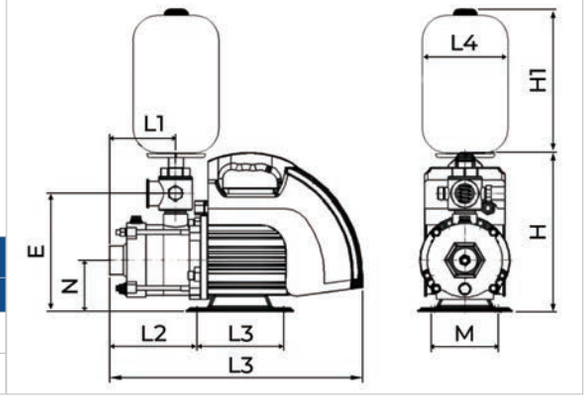

CARACTERÍSTICAS TÉCNICAS

MODELO	POTÊNCIA	CÓDIGO	TENSÃO (V)	CORRENTE (A)	PRESSÃO MÁX. (mca)	VAZÃO MÁX. (m³/h)	CONEXÕES (BSP)		PESO (kg)
							SUC	REC	
TPI-XL-6-30	1,5 kW (2,0 CV)	9375	220	8	50	12	1.1/4”	1”	11
TPI-XL-10-50-220 TPI-XL-10-50-380	2,5 kW (3,0 CV)	9342 11511	220 (Mono) 380 (Trif.)	16	60	18	1.1/2”	1.1/4”	25

• Garantia: 2 anos contra defeito de fabricação.
• A cor do produto pode diferir da cor apresentada no catálogo sem aviso prévio.

Consulte toda linha de acessórios comercializados separadamente.

TPI-XL-DUPLO

Funcionamento em cascata
Alternância automática das bombas

TPI-XL-10-50-DM

Com manifold

TPI-XL-6-30-D

Sem manifold

CARACTERÍSTICAS

- Corpo, rotor e eixo: Aço Inox AISI 304
- Frequência: 60Hz
- Motor com proteção: IP 55
- Temperatura máxima do fluido: 70°C
- Temperatura ambiente (local instalação): 0°C a 40°C
- Pressão máx. na sucção: 40 mca
- Pressão de operação:
  TPI-XL-6-30: 15 a 45 mca
  TPI-XL-10-50: 15 a 55 mca
- Pressão de calibragem do vaso de expansão: 20 PSI
- Faixa de velocidade (RPM): 500 a 4500

CURVA DE DESEMPENHO

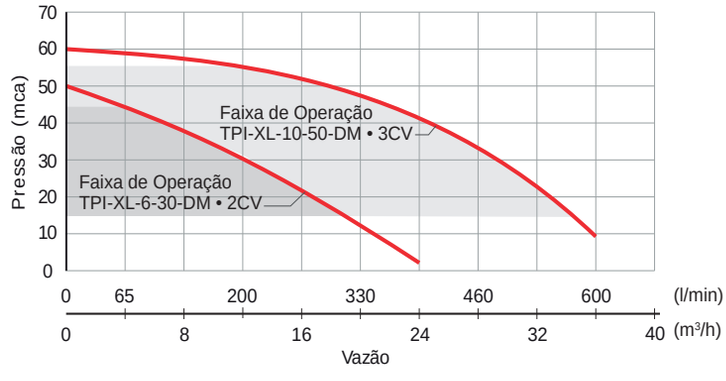

CARACTERÍSTICAS TÉCNICAS

MODELO	POTÊNCIA	CÓDIGO	TENSÃO (V)	CORRENTE (A)	PRESSÃO MÁX. (mca)	VAZÃO MÁX. (m³/h)	CONEXÕES (BSP)		PESO (kg)
							SUC	REC	
TPI-XL-6-30-DM (com manifold)	1,5 kW (2,0 CV)	9393	220	16	50	24	2.1/2”	2”	36,0
TPI-XL-6-30-D (sem manifold)	1,5 kW (2,0 CV)	11201	220	16	50	24	1.1/4”	1”	25,2
TPI-XL-10-50-DM-220 (com manifold) TPI-XL-10-50-DM-380 (com manifold)	2,5 kW (3,0 CV)	9343 11733	220 (Mono) 380 (Trif.)	32	60	36	2.1/2”	2”	63,80
TPI-XL-10-50-D-220 (sem manifold) TPI-XL-10-50-D-380 (sem manifold)	2,5 kW (3,0 CV)	11200 11732	220 (Mono) 380 (Trif.)	32	60	36	1.1/2”	1.1/4”	53,20

Funcionamento em cascata
Alternância automática
das bombas

DIMENSÕES

POTÊNCIAS	Altura	Largura	Comprimento
	(mm)		
TPI-XL-6-30-DM (com manifold)	525	520	720
TPI-XL-10-50-DM (com manifold)	660	520	880
TPI-XL-6-30-D (sem manifold)	590	520	393
TPI-XL-10-50-D (sem manifold)	694	520	551

- Garantia: 2 anos contra defeito de fabricação.
- A cor do produto pode diferir da cor apresentada no catálogo sem aviso prévio.

Consulte toda linha de acessórios comercializados separadamente

Motobombas para Água quente e fria

Linha **In Line**

- Silenciosa
- Corpo em Bronze
- Rotor úmido sem rolamento e selo mecânico
- Garantia de 2 anos

Linha **Standard**

- Baixo Ruído
- Produto Versátil
- Garantia de 2 anos

Linha **ECO**

- Baixo Ruído
- Corpo em Aço Inox 304
- Baixo consumo energético
- Garantia de 2 anos

Linha **Confort**

- Silenciosa
- Revestida em Níquel
- Garantia de 2 anos

As **motobombas Texius** de circulação de água quente e fria, são indicados quando há necessidade de recircular água em sistemas hidráulicos.

Para que serve?

- Sistemas onde é necessário circular água quente a 80ºC.
- Recirculação de sistemas fechados.
- Aquecimento solar.
- Calefação.
- Piso aquecido.
- Sistemas conjugados.
- Sistemas de irrigação, etc.

Vantagens

- As bombas da Linha **In Line** e **Confort**, com rotor úmido não possuem rolamento nem selo mecânico
- Motores com protetor térmico e capacitor permanente
- Alta durabilidade

TBHWE-SS • 100W

CARACTERÍSTICAS

- Corpo: Aço Inox AISI 304
- Rotor: Plástico de engenharia
- Frequência: 60 Hz
- Proteção: IP 42
- Temperatura da água: 5°C a 80°C
- Temperatura ambiente (local de instalação): 0°C a 40°C
- Pressão máx. na sucção: 100 mca

CURVA DE DESEMPENHO

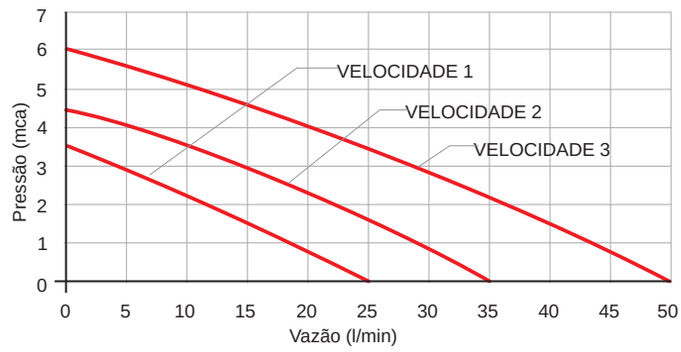

CARACTERÍSTICAS TÉCNICAS

MODELO	POTÊNCIA (W)	CÓDIGO	TENSÃO (V)	PRESSÃO MÁX. (mca)	VAZÃO MÁX. (l/min)	CONEXÕES (BSP)		PESO (kg)
						SUC	REC	
TBHWE-SS-100-220	100	12225	220	6,0	50	1” com união de 3/4”	1” com união de 3/4”	2,4

VELOCIDADE DE OPERAÇÃO

POSIÇÃO	POT. (W)	CORRENTE (A)		VAZÃO MÁX. (l/min)	PRESSÃO MÁX. (mca)
		110V	220V		
1	45	0,6	0,20	25	3,5
2	90	1,0	0,41	35	4,5
3	100	1,2	0,45	50	6,0

DIMENSÕES

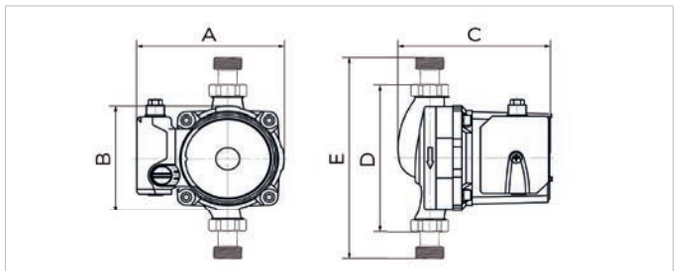

MODELO	A	B	C	D	E
TBHWE-SS-100-220	130	87	130	130	235

- Garantia: 2 anos contra defeito de fabricação.
- A cor do produto pode diferir da cor apresentada no catálogo sem aviso prévio.

Consulte toda linha de acessórios comercializados separadamente

IN LINE

TBHWE-IP-BR • 120W

Motor com ímãs permanentes

VANTAGENS

Voluta pequena, o que dificulta a retenção do ar dentro da bomba

CARACTERÍSTICAS

- Corpo: Bronze
- Rotor: Plástico de engenharia
- Frequência: 50/60 Hz
- Rotação máxima: 4500 RPM
- Proteção: IP 44
- Temperatura da água: 5°C a 80°C
- Temperatura ambiente (local de instalação): 0°C a 40°C
- Pressão máx. na sucção: 100 mca

CURVA DE DESEMPENHO

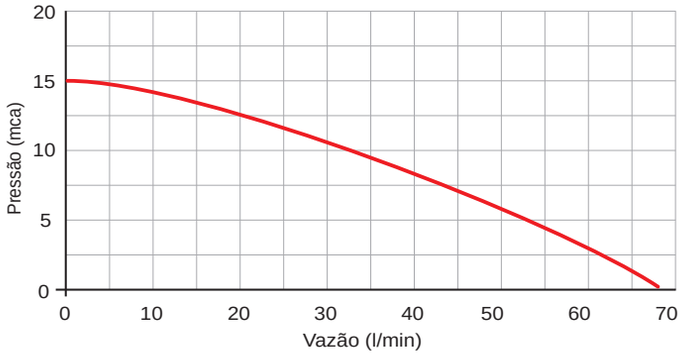

CARACTERÍSTICAS TÉCNICAS

MODELO	POTÊNCIA (W)	CÓDIGO	TENSÃO (V)	CORRENTE (A)	PRESSÃO MÁX. (mca)	VAZÃO MÁX. (l/min)	CONEXÕES (BSP)		PESO (kg)
							SUC	REC	
TBHWE-IP-BR-120	120	11343	220	1,15	15	68	1” com união de 3/4”	1” com união de 3/4”	2,46

DIMENSÕES

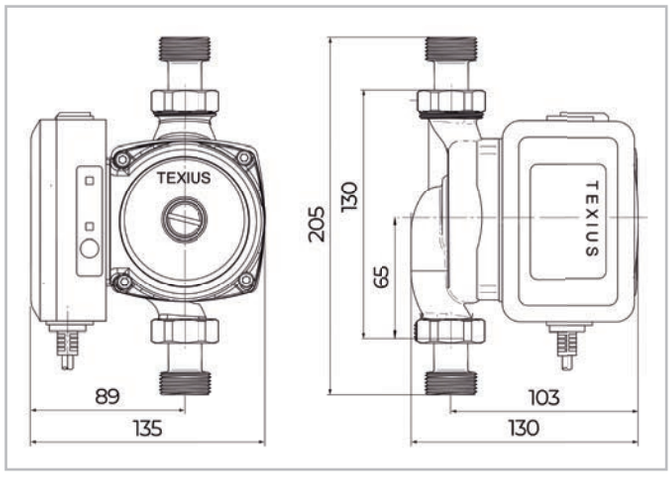

- Garantia: 2 anos contra defeito de fabricação.
- A cor do produto pode diferir da cor apresentada no catálogo sem aviso prévio.

Consulte toda linha de acessórios comercializados separadamente.

TEXIUS

LINHA STANDARD

TBHWS-BR

Baixo Ruído

Corpo em Bronze

100% Nacional

Garantia de 2 anos

Pressão máxima na sucção: 80 mca

CARACTERÍSTICAS

- Corpo: Bronze
- Rotor: Plástico de engenharia, semi-aberto
- Eixo: Aço Inox AISI 304
- Frequência: 60 Hz
- Proteção: IP 21
- Temperatura da água: 5°C a 80°C
- Temperatura ambiente (local de instalação): 0°C a 40°C
- Pressão máx. na sucção: 80 mca
- Selo Mecânico: 13mm EPDM

CURVA DE DESEMPENHO

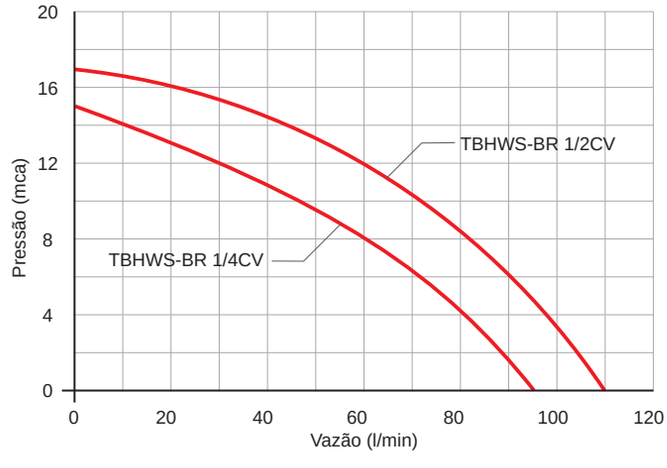

CARACTERÍSTICAS TÉCNICAS

MODELO	POTÊNCIA (CV)	CÓDIGO	TENSÃO (V)	CORRENTE (A)	PRESSÃO MÁX. (mca)	VAZÃO MÁX. (l/min)	CONEXÕES (BSP)		PESO (kg)
							SUC	REC	
TBHWS-RP-BR-1/4	1/4	171 172	110 220	3,4 1,85	15	95	1”	3/4”	7,5
TBHWS-RP-BR-1/2	1/2	173 174	110 220	6,0 2,8	17	110	1”	3/4”	8,1

DIMENSÕES

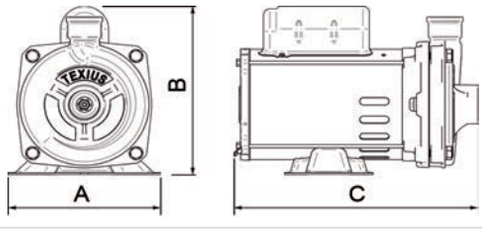

MODELO	A	B	C
TBHWS-RP-BR-1/4	155	190	250
TBHWS-RP-BR-1/2	155	190	250

• Garantia: 2 anos contra defeito de fabricação.
• A cor do produto pode diferir da cor apresentada no catálogo sem aviso prévio.

Consulte toda linha de acessórios comercializados separadamente

TBHLI-70

TBHLI-1

CARACTERÍSTICAS

- Voluta, intermediário e rotor: Aço Inox AISI 304
- Eixo: Aço Inox AISI 304
- Frequência: 60 Hz
- Proteção: IP 55
- Temperatura da água: 5°C a 80°C
- Temperatura ambiente (local de instalação): 0°C a 40°C
- Pressão máx. na sucção:
  TBHLI-70: 30 mca
  TBHLI: 60 mca
- Selo Mecânico: Viton

CURVA DE DESEMPENHO

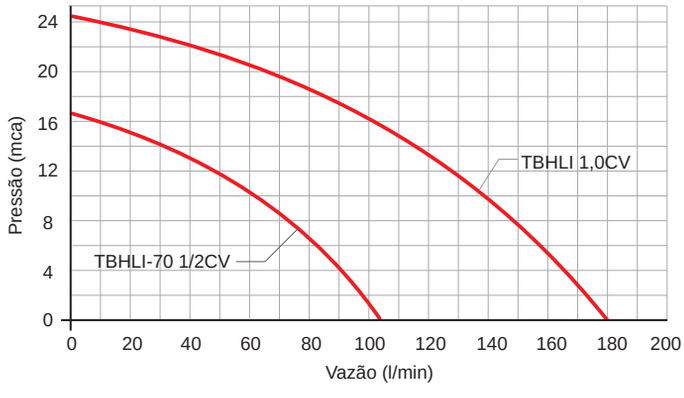

CARACTERÍSTICAS TÉCNICAS

MODELO	POTÊNCIA (CV)	CÓDIGO	TENSÃO (V)	CORRENTE (A)	PRESSÃO MÁX. (mca)	VAZÃO MÁX. (l/min)	CONEXÕES (BSP)		PESO (kg)
							SUC	REC	
TBHLI-70-1/2	1/2	9418 8539	110 220	5,2 2,4	16,5	103	1.1/4”	1"	5,7
TBHLI-1-220	1,0	1408	220	5,2	24	180			9,7

DIMENSÕES

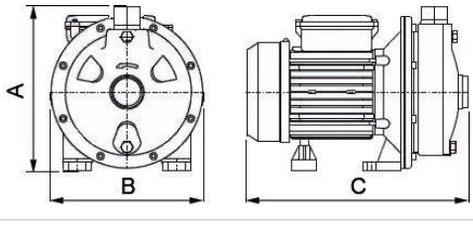

MODELO	A	B	C	PESO (kg)
TBHLI-70-1/2	18,5	16,5	28	5,7
TBHLI-1	22,5	21,5	31	9,7

• Garantia: 2 anos contra defeito de fabricação.
• A cor do produto pode diferir da cor apresentada no catálogo sem aviso prévio.

Consulte toda linha de acessórios comercializados separadamente.

TEXIUS

LINHA ECO

TBHCM

Baixo Ruído

Corpo em Aço Inox 304

Baixo consumo energético

Garantia de 2 anos

CARACTERÍSTICAS

- Voluta, intermediário e rotor: Aço Inox AISI 304
- Eixo: Aço Inox AISI 304
- Frequência: 60 Hz
- Proteção: IP 55
- Temperatura da água: 5°C a 80°C
- Temperatura ambiente (local de instalação): 0°C a 40°C
- Pressão máx. na sucção:
  TBHCM-2-20: 30 mca
  Demais modelos: 60 mca
- Selo Mecânico: Viton

CURVA DE DESEMPENHO

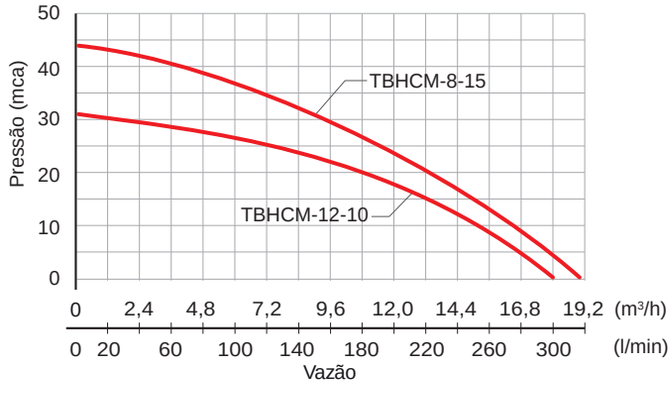

DIMENSÕES

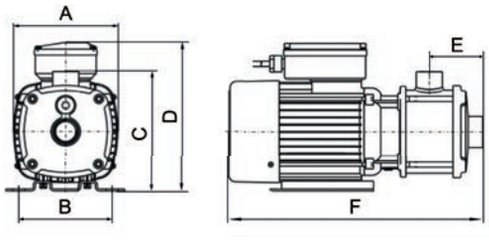

MODELO	A	B	C	D	E	F
TBHCM-2-20	150	108	145	197	95	326
TBHCM-4-20	160	108	155	210	105	335
TBHCM-4-30	133	108	160	210	136	362
TBHCM-12-10	165	108	205	254	78	382
TBHCM-8-15	165	108	205	254	108	412

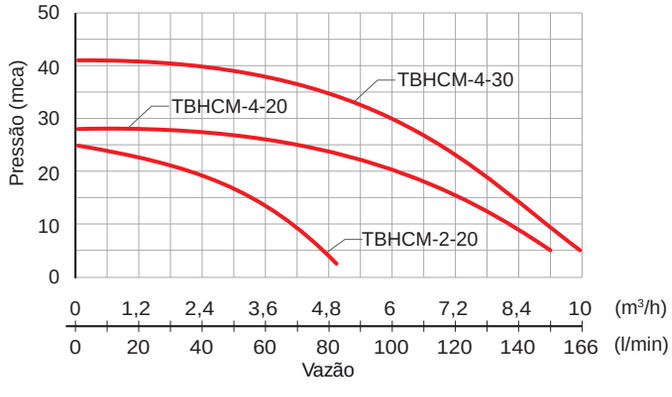

CARACTERÍSTICAS TÉCNICAS

MODELO	ESTÁGIOS	POTÊNCIA (CV)	CÓDIGO	TENSÃO (V)	CORRENTE (A)	PRESSÃO MÁX. (mca)	VAZÃO MÁX. (l/min)	CONEXÕES (BSP)		PESO (kg)
								SUC	REC	
TBHCM-2-20	2	0,5	11265	220	2,4	25	83	1”	1”	7,7
TBHCM-4-20	2	1,0	11158	220	5,2	28	150	1.1/4”	1”	10
TBHCM-4-30	3	1,5	276	220	6,2	41	167	1.1/4”	1”	15,0
TBHCM-12-10	1	2,0	278	220	9,2	31	300	1.1/2”	1.1/2”	15,5
TBHCM-8-15	2	2,0	277	220	9,6	44	317	1.1/2”	1.1/2”	16,0

- Garantia: 2 anos contra defeito de fabricação.
- A cor do produto pode diferir da cor apresentada no catálogo sem aviso prévio.

Consulte toda linha de acessórios comercializados separadamente

TBHUX-RN

Silenciosa

Garantia de 2 anos

Revestida em Níquel

Sem rolamento e selo mecânico

CARACTERÍSTICAS

- Voluta e Intermediário: Ferro fundido com revestimento em Níquel Químico
- Eixo: Aço Inox AISI 304
- Rotor: Plástico de engenharia
- Frequência: 60 Hz
- Proteção: IP 42
- Temperatura da água: 5°C a 80°C
- Temperatura ambiente (local de instalação): 0°C a 40°C
- Pressão máx. na sucção: 60 mca

CURVA DE DESEMPENHO

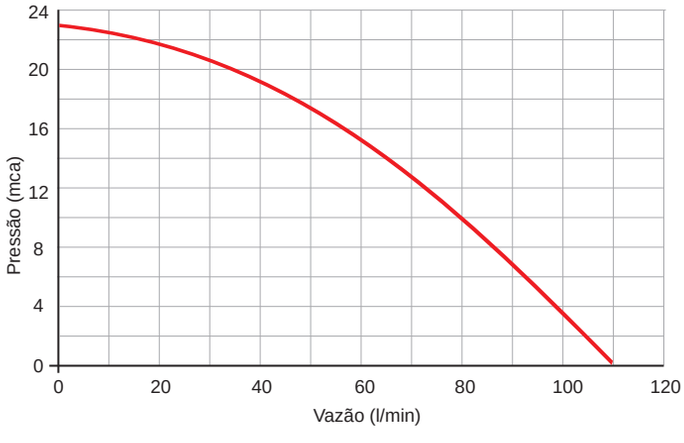

CARACTERÍSTICAS TÉCNICAS

MODELO	POTÊNCIA	CÓDIGO	TENSÃO (V)	CORRENTE (A)	PRESSÃO MÁX. (mca)	VAZÃO MÁX. (l/min)	CONEXÕES (BSP)		PESO (kg)
							SUC	REC	
TBHUX-RN-3/4-220	550 W (3/4 CV)	9361	220	3,0	23	110	1”	1”	7,2

DIMENSÕES

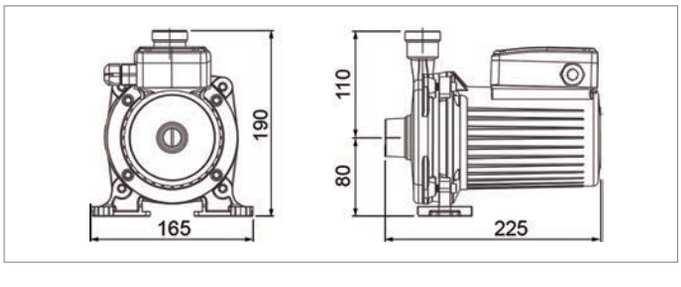

Não possui rolamentos e nem selo mecânico

- Garantia: 2 anos contra defeito de fabricação.
- A cor do produto pode diferir da cor apresentada no catálogo sem aviso prévio.

Consulte toda linha de acessórios comercializados separadamente.

TBHWS

CARACTERÍSTICAS

- Corpo: Polipropileno rígido
- Rotor: Plástico de engenharia
- Eixo: Aço Inox AISI 304
- Frequência: 60 Hz
- Temperatura da água: 5°C a 40°C
- Temperatura ambiente (local instalação): 0°C a 40°C
- Pressão máx. na sucção: 40 mca
- 100% Nacional
- Selo Mecânico: ø13 EPDM

CURVA DE DESEMPENHO

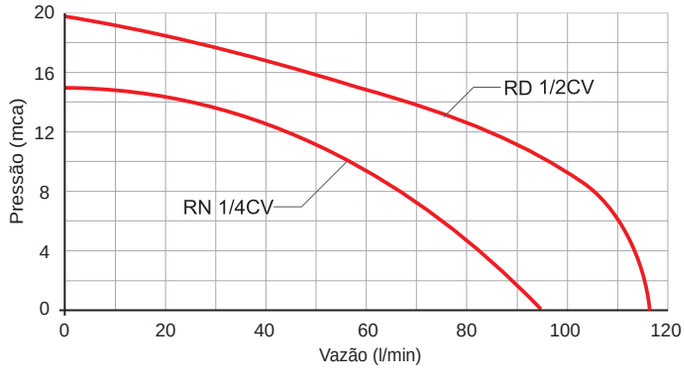

CARACTERÍSTICAS TÉCNICAS

MODELO	POTÊNCIA (CV)	CÓDIGO	TENSÃO (V)	CORRENTE (A)	PRESSÃO MÁX. (mca)	VAZÃO MÁX. (l/min)	CONEXÕES (BSP)		PESO (kg)
							SUC	REC	
TBHWS-RN-1/4	1/4	1027 1024	110 220	3,4 1,85	15	95	1”	1”	6,3
TBHWS-RD-1/2	1/2	1022 1023	110 220	6,0 2,8	20	116	1”	1”	6,5

DIMENSÕES

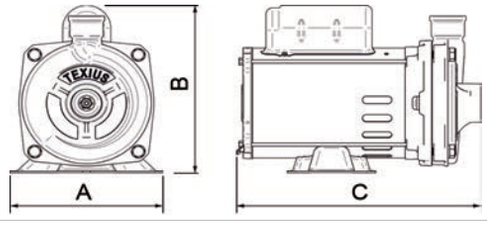

MODELO	A	B	C
TBHWS-RN-1/4	155	190	245
TBHWS-RD-1/2	155	190	245

• Garantia: 2 anos contra defeito de fabricação.
• A cor do produto pode diferir da cor apresentada no catálogo sem aviso prévio.

Consulte toda linha de acessórios comercializados separadamente

LINHA STANDARD

TBH-BAL

TBH-BAL-C

CARACTERÍSTICAS

- Corpo: Ferro fundido
- Rotor: Bronze
- Eixo: Aço SAE 1045
- Frequência: 60 Hz
- Temperatura da água: 5°C a 40°C
- Temperatura ambiente (local instalação): 0°C a 40°C
- Pressão máx. na sucção: 40 mca
- Selo Mecânico: Buna N

CURVA DE DESEMPENHO

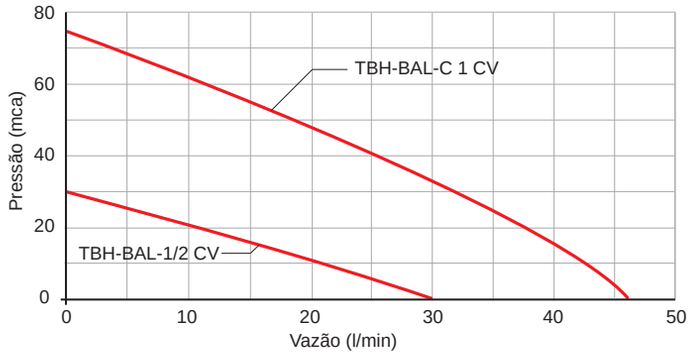

CARACTERÍSTICAS TÉCNICAS

MODELO	POTÊNCIA (CV)	CÓDIGO	TENSÃO (V)	CORRENTE (A)	PRESSÃO MÁX. (mca)	VAZÃO MÁX. (l/min)	CONEXÕES (BSP)		PESO (kg)
							SUC	REC	
TBH-BAL-1/2	1/2	9162	110 220	5,0 2,5	30	30	1”	1”	4,0
TBH-BAL-C-1-220	1,0	1605	220	5,0	75	47	1”	1”	9,7

DIMENSÕES

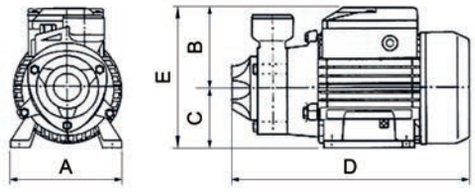

MODELO	A	B	C	D	E
TBH-BAL-1/2	115	85	60	255	145
TBH-BAL-C-1-220	135	120	65	300	185

• Garantia: 2 anos contra defeito de fabricação.
• A cor do produto pode diferir da cor apresentada no catálogo sem aviso prévio.

Consulte toda linha de acessórios comercializados separadamente.

Linha POOL

Filtros de Areia Texius

- Fabricado através do processo de rotomoldagem
- Maiores espessuras do mercado

Motobomba para Piscina com Pré-Filtro

- Fabricada em material termoplástico reforçado com fibra de vidro, o que evita a corrosão
- Produto acompanha uniões
- Recirculação e filtragem de piscinas com filtro de areia
- Recirculação entre piscina e placas solares ou bomba de calor

Sistema de crepinas monobloco

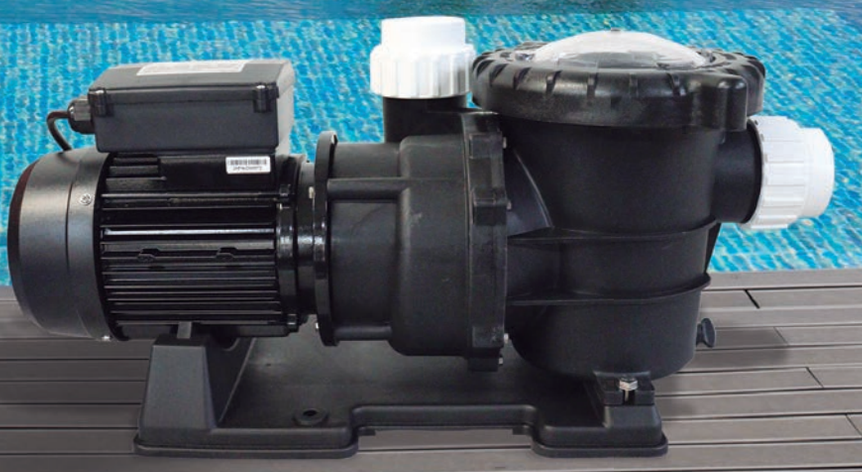

Pés de apoio com perfil achatado a prova de trincas

TBH-POOL

Acompanha uniões

CARACTERÍSTICAS

- Frequência: 60Hz
- Proteção: IP 55
- Temperatura máx. da água: 50°C
- Temperatura ambiente (local de instalação): 0°C a 40°C
- Pressão máx. na sucção: 14 mca

A escolha da bomba está diretamente ligada ao volume da piscina e ao tempo de filtragem (de 6, 8, 10 ou 12 horas).

Modo de cálculo:

$$\text{Vazão} = \left(\frac{m^3}{h}\right) = \frac{Volume\ da\ piscina\ (m^3)}{tempo\ de\ filtragem\ (h)}$$

Exemplo:
Piscina: 10m³
Tempo de filtragem: 8h

$$\text{Vazão} = \frac{10m^3}{8h} = 1{,}2\,m^3/h$$

CURVA DE DESEMPENHO

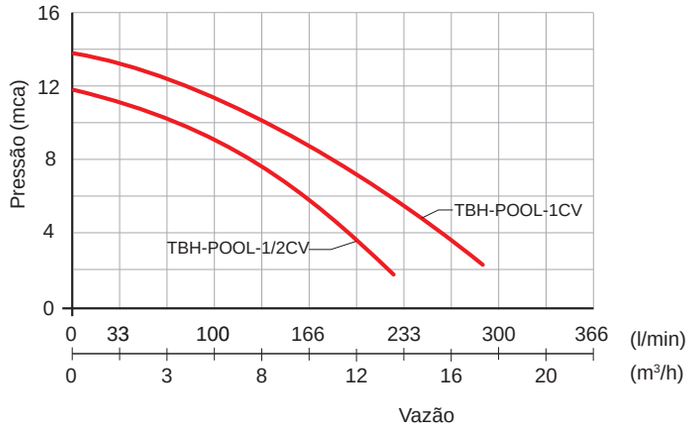

Motobomba
com pré-filtro

CARACTERÍSTICAS TÉCNICAS

MODELO	POTÊNCIA (CV)	CÓDIGO	TENSÃO (V)	CORRENTE (A)	PRESSÃO MÁX. (mca)	VAZÃO MÁX. (m³/h)	CONEXÕES		PESO (kg)
							SUC	REC	
TBH-POOL-1/2CV	1/2	11313	220	2	11,8	13,3	1.1/2" com união de 50mm	1.1/2" com união de 50mm	6,2
TBH-POOL-1CV	1	11314	220	3,8	13,6	17,4	1.1/2" com união de 50mm	1.1/2" com união de 50mm	8,5

DIMENSÕES

MODELO	A	B	C	CONEXÃO (mm)		PESO (Kg)
				SUC	REC	
TBH-POOL-1/2CV	443	160	234	50	50	6,2
TBH-POOL-1CV	465	160	234	50	50	8,5

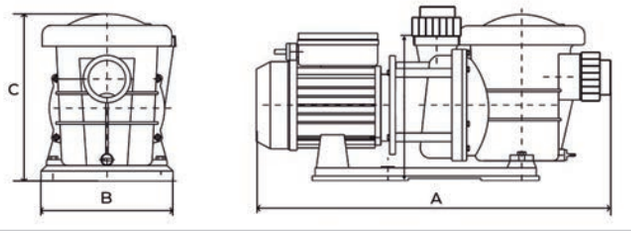

- Garantia: 1 ano contra defeito de fabricação.
- A cor do produto pode diferir da cor apresentada no catálogo sem aviso prévio.

Consulte toda linha de acessórios comercializados separadamente.

FILTROS DE AREIA

Filtragem de Piscinas

Os Filtros de Areia Texius, são utilizados para realizar a limpeza de piscinas. As válvulas dos Filtros, são produzidas em materiais termoplásticos de engenharia reforçada. Com o manuseio leve e suave, as válvulas possuem 6 funções: Filtrar, Drenar, Pré Filtar, Retro lavar e Recircular.

Para proporcionar uma super resistência e durabilidade do produto, os Filtros possuem as maiores espessuras do mercado, acabamento em alto brilho e pés de apoio com perfil achatado a prova de trincas.

ESPECIFICAÇÕES TÉCNICAS

MODELO	Bomba	Código	Vazão m³/h	Carga de Areia (Kg)	Tempo de Recirculação (horas)	
					6	8
					Volume da Piscina m³	
TFA 30 TEXIUS	1/2 CV	11396	7	25	42	54
TFA 40 TEXIUS	1/2 CV	11403	7	50	42	54
TFA 75 TEXIUS	2 CV	11406	16,5	240	99	132

DIMENSÕES

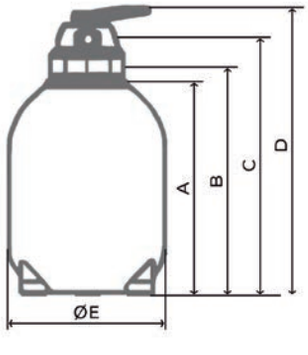

MODELO	A	B	C	D	E
TFA 30 TEXIUS	546	588	676	766	300
TFA 40 TEXIUS	553	595	683	773	400
TFA 75 TEXIUS	940	982	1070	1160	750

- Garantia: 1 ano contra defeito de fabricação.
- A cor do produto pode diferir da cor apresentada no catálogo sem aviso prévio.

Consulte toda linha de acessórios comercializados separadamente

VASOS DE EXPANSÃO

Os vasos de expansão Texius são indicados para diversas aplicações, incluindo sistemas de pressurização, expansão térmica em circuitos aberto, sistemas de irrigação e absorção do golpe de aríete.
Os vasos de expansão Texius possuem uma única membrana fixa, que separa o ar comprimido da água. Quando a água entra no vaso de expansão, a membrana se expande para absorver o seu volume, reduzindo o volume do ar comprimido.

Funcionamento em sistemas de pressurização de rede hidráulica

Sem um vaso de expansão, o pressurizador entrará em funcionamento sempre que houver consumo de água. Esse ciclo de funcionamento frequente e, na maioria das vezes, de curta duração, reduz a vida útil do pressurizador e eleva o consumo de energia elétrica, devido ao pico de corrente que ocorre durante a partida do motor elétrico.
Os vasos de expansão são concebidos para armazenar a água enquanto o pressurizador está ligado e, em seguida, fornecer água pressurizada ao sistema quando a bomba é desligada.

Funcionamento em sistemas de água quente para expansão térmica

Os vasos de expansão térmica são concebidos para acomodar a expansão natural da água à medida que ela é aquecida. É um item obrigatório para garantir a segurança de sistemas de água quente.
O vaso de expansão deve ser utilizado somente em circuito aberto.

VANTAGENS

- O sistema de membrana fixa, por não utilizar flange, mantém a pressão calibrada, o que evita manutenções periódicas.
- No sistema de pressurização, o vaso de expansão aumenta o intervalo entre os acionamentos, contribuindo para a economia do consumo energético e aumento da vida útil dos equipamentos eletromecânicos.

ESPECIFICAÇÕES TÉCNICAS E HIDRÁULICAS

MODELO	Volume	Conexões (BSP)	Membrana	Faixa de temp. (°C)
TAN-V-AQF-5	5 litros	1” M	BUTYL	- 10 a +99
TAN-H-AQF-24	24 litros	1” M	BUTYL	- 10 a +99
TAN-V-AQF-36	36 litros	1” M	BUTYL	- 10 a +99
TAN-V-AQF-50	50 litros	1” F	BUTYL	- 10 a +99
TAN-V-AQF-100	100 litros	1” F	BUTYL	- 10 a +99

CARACTERÍSTICAS TÉCNICAS

- Pressão máxima: 10 Bar
- Conexões em Aço Inox AISI 304
- Característica da água: potável e isenta de sólidos em suspensão. PH entre 6,0 e 9,5.

CARACTERÍSTICAS DIMENSIONAIS

MODELO	Código	A	B	C	Peso (kg)
TAN-V-AQF-5	11029	280	200	-	2,0
TAN-H-AQF-24	11030	460	295	300	5
TAN-V-AQF-36	11414	470	320	-	5,5
TAN-V-AQF-50	11032	590	395	-	11
TAN-V-AQF-100	11033	830	440	-	17

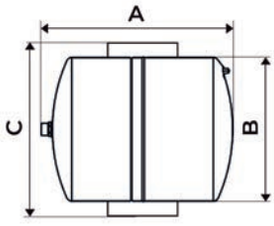

- Garantia: 1 ano contra defeito de fabricação.
- A cor do produto pode diferir da cor apresentada no catálogo sem aviso prévio.

LINHA DE FLEXÍVEIS PARA ÁGUA

TFLEX

Os flexíveis Texius, também chamados de mangotes, podem ser utilizados na Sucção e no Recalque (água fria e quente). Eles facilitam a instalação, reduzem o ruído e as vibrações causados pelos equipamentos hidráulicos.

VANTAGENS

- Passagem plena - alta vazão
- Facilita a instalação
- Reduz a vibração nas redes hidráulicas

CARACTERÍSTICAS

- Malha externa e conectores em Aço Inox AISI 304
- Revestimento interno em EPDM
- Características do fluido a ser bombeado:
  Água potável com PH entre 6,0 e 9,5
  Temperatura entre 0°C e 90°C

ESPECIFICAÇÕES TÉCNICAS

MODELO	CONEXÕES	CÓDIGOS	TAMANHO (cm) Øint (mm)	PRESÃO MÁXIMA (bar)	RAIO CURVATURA (cm)	TEMPERATURA MIN / MAX
TFLEX-3/4-60	3/4”	11236	60 / 19,6	10	9	0°C / 90°C
TFLEX-1-60	1”	11237	60 / 24	10	12	0°C / 90°C
TFLEX-1-100	1”	11240	100 / 24	10	12	0°C / 90°C
TFLEX-1.1/4-60	1.1/4”	11238	60 / 30	10	15	0°C / 90°C
TFLEX-1.1/4-100	1.1/4”	11241	100 / 30	10	15	0°C / 90°C
TFLEX-1.1/2-60	1.1/2”	11239	60 / 40	10	18	0°C / 90°C
TFLEX-1.1/2-100	1.1/2”	11243	100 / 40	10	18	0°C / 90°C
TFLEX-2-100	2”	11244	100 / 48	10	23	0°C / 90°C

*A mangueira não pode ser dobrada além do raio de curvatura durante a instalação.

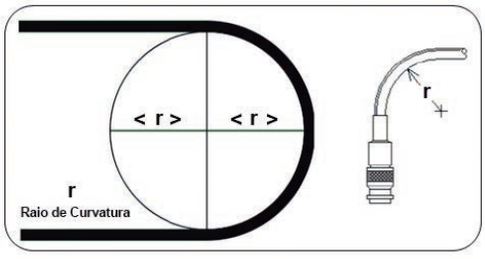

- Garantia: 1 ano contra defeito de fabricação.
- A cor do produto pode diferir da cor apresentada no catálogo sem aviso prévio.

FLUXOSTATO TFR-2-PL

Água fria - temp. ambiente

FLUXOSTATO TFR-2-BR

Água quente - até 80ºC

FUNCIONAMENTO

- O fluxostato TFR é um sensor eletrônico de fluxo que, quando acoplado no recalque de uma bomba centrífuga, permite a pressurização automática de redes hidráulicas
- Ao abrirmos qualquer registro, o Fluxostato TFR liga a bomba automaticamente, pressurizando a rede e desliga a mesma quando o registro é fechado
- O conjunto (bomba centrífuga + Fluxostato TFR) deve ser instalado sempre abaixo da caixa d'água e da laje (mínimo de 20 cm)
- Todos os pontos de consumo devem estar no mínimo 20 cm abaixo da caixa d'água (ver desenho)
- O Fluxostato deve ser instalado na vertical, com a seta que indica o fluxo da água voltada para cima

O Fluxostato TFR possui um retardo eletrônico para desligar a bomba, ou seja, após o fechamento de todos os pontos de consumo, a bomba permanece ligada por mais 5 segundos. Esse retardo evita que a bomba fique ligando e desligando com pequenas vazões.

A TEXIUS RECOMENDA

Para aumentar a vida útil dos fluxostatos **usar contatora** para **TODAS** as potências de bombas.

CARACTERÍSTICAS TÉCNICAS

- Tensão: 110/220 V
- Frequência: 60 HZ
- Corrente máxima:
  TFR-2PL: 10 A
  TFR-2BR: 6 A
- Pressão máxima na sucção: 60 mca
- Vazão mínima para acionar: 0,8 l/min
- Temperatura da água:
  TFR-2PL: 5ºC a 40ºC
  TFR-2BR: 5°C a 80ºC
- Temperatura ambiente (local instalação): 0ºC a 40°C
- Conexões: Suc. 1" e Rec. 1" BSP

MODELOS

- TFR-2PL - Código: 7003
- TFR-2BR - Código: 7009

DIMENSÕES

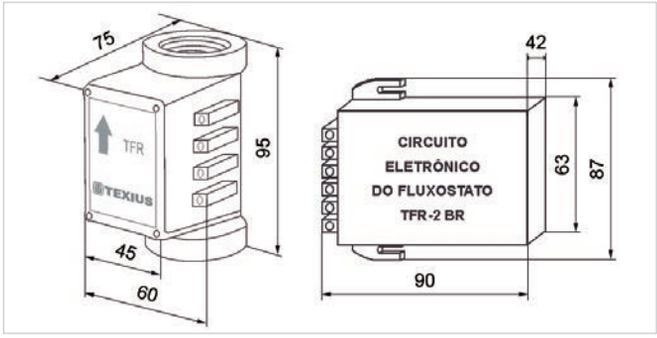

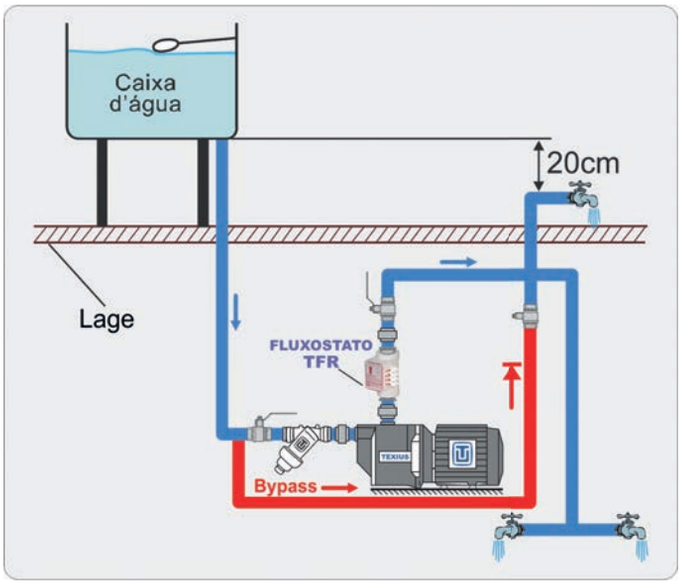

- Garantia: 2 anos contra defeito de fabricação.
- A cor do produto pode diferir da cor apresentada no catálogo sem aviso prévio.

PRESSOSTATO TC-18

Pressão de acionamento regulável
Bivolt - 110/220
Água fria e água quente

Desliga automaticamente quando houver falta de água.
Religa automaticamente quando volta a água, sem necessidade de pressionar o reset.

FUNCIONAMENTO

- O pressostato eletrônico TC-18 é um equipamento que trabalha em conjunto com um fluxostato interno e é indicado para ser instalado no recalque de motobombas, fazendo com que elas acionem automaticamente sempre que algum ponto de consumo é utilizado
- O TC-18 liga a motobomba quando há queda de pressão na rede hidráulica (torneira aberta) e desliga a motobomba quando a rede atinge a pressão máxima que a motobomba pode fornecer, juntamente com a vazão zero (torneira fechada)
- O pressostato também possui uma válvula de retenção incorporada que mantém a rede sempre pressurizada

VANTAGENS

- Pressostato Bi-volt - Trabalha em 110 ou 220 V
- Possui parafuso traseiro para regulagem da pressão de religa, o que permite variar a faixa de religa entre 8 e 16 mca.
- Pode ser utilizado em água quente (80°C)
- Possui manômetro incorporado
- Possui proteção contra funcionamento a seco
- Os pontos de consumo podem ficar abaixo, no mesmo nível ou acima da caixa d'água
- Possui um retardo de desligamento, o que permite a utilização em baixas vazões, evitando assim o tradicional liga e desliga dos pressostatos convencionais
- O pressostato TC-18R possui uma bucha restritora de vazão para pressurização de água quente após reservatório térmico de baixa pressão

CUIDADOS NA INSTALAÇÃO

- Não instalar pontos de consumo entre a bomba e o pressostato
- Instale um registro na saída do pressostato para testar seu desligamento, este procedimento facilita a descoberta de vazamentos ao longo da rede hidráulica
- Quando houver pontos de consumo acima do pressostato, o desnível máximo entre eles deverá ser inferior à pressão de religa
- Deve-se garantir que a bomba atinja pelo menos 8 mca acima da pressão de religa, conforme exemplo:
  - Pressão de religa de 8 mca = A bomba deve atingir 16 mca
  - Pressão de religa de 15 mca = A bomba deve atingir 23 mca

MODELOS

- TC-18 - Código: 8409
- TC-18R - Com redutor de vazão 27 l/min - Código: 8806

CARACTERÍSTICAS TÉCNICAS

- Tensão: 110/220 V
- Frequência: 60 Hz
- Corrente máxima: 10 A
- Pressão máxima interna (na sucção): 100 mca
- Temperatura da água: 5ºC a 80ºC
- Temperatura ambiente (local instalação): 0ºC a 40ºC
- Conexões: 1" BSP Macho
- Faixa de pressão de acionamento: 8 a 16 mca
- Pressão necessária para desligar: pressão de acionamento + 8,0 mca

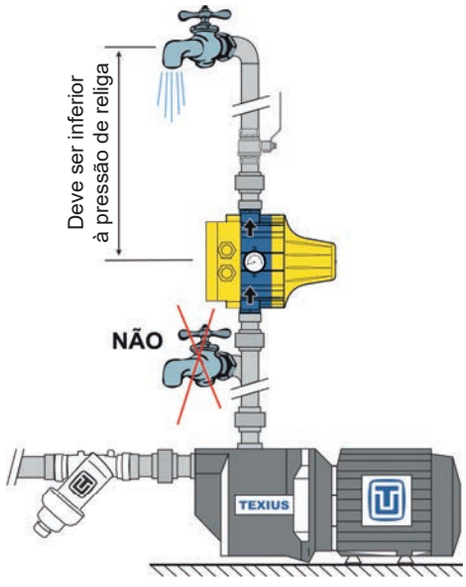

CARACTERÍSTICAS DIMENSIONAIS

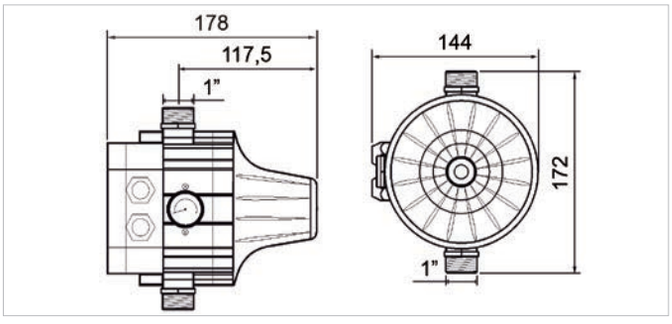

- Garantia: 2 anos contra defeito de fabricação.
- A cor do produto pode diferir da cor apresentada no catálogo sem aviso prévio.

FLUXOSTATO TFG

• TFG (sem interruptor)
Conexão 1”F x 3/4M

PRESSOSTATO TKPI 0 A 8 BAR

• TKPI-35
Pressão de 0 a 8 BAR
Conexão 1/4”

UNIÃO EM PLÁSTICO

• UNIÃO-40X32
• UNIÃO-50X40
• UNIÃO-50X50

PRÉ-FILTRO PARA PISCINA

Diâmetro de entrada
e saída:
Suc 50mm (int.)
Rec 60mm (int.)

SAPATAS DE APOIO

• SAPATA-APOIO
• SAPATA-DUPLA

SAPATAS DE APOIO

• SAPATA-30mm
• SAPATA-70mm

FILTRO DE LINHA

• FILTRO-LINHA-1/2-BR
• FILTRO-LINHA-3/4-BR

ADAPTADOR

• ADAPTADOR TBHA-PFR
Conexão 1”M x 50mm (ext.)

UNIÃO EM BRONZE

• UNIÃO-BR-1FX3/4

SUPORTE DE FIXAÇÃO

• TSB (sem sapatas)
• TSBC (com 4 sapatas duplas)

CONEXÃO MANIFOLD TCM-BR-1

1” x 1” x 1” x 1/4” x 1/4”

TVR - VALVULA RETENÇÃO

• Bronze com sede em BRONZE
Conexão 1”F

FILTRO DE DISCO

Elemento Filtrante Lavável
Filtra partículas sólidas existentes na rede hidráulica

ESPECIFICAÇÕES TÉCNICAS E HIDRÁULICAS

MODELO	Código	ENTRADA E SAÍDA	GRAU DE FILTRAGEM	VAZÃO MÁXIMA RECOMENDADA	PRESSÃO MÁX. DE TRABALHO
FILTRO-DISCO-1”	9891	1”	130 µm	6m³/h	8 BAR
FILTRO-DISCO-2”	10051	2”	130 µm	25m³/h	8 BAR

• Garantia: 1 ano contra defeito de fabricação.
• A cor do produto pode diferir da cor apresentada no catálogo sem aviso prévio.

TEXIUS

Compromisso
com a **qualidade!**

51 **3371.7700**

@texiusbrasil
www.texius.com.br
Av. José Lutzemberger, 295
Porto Alegre RS Brasil