TBPS-150 • 0,12CV

Corpo
Polipropileno

APLICAÇÕES:

- Tornos
- Fresadoras
- Furadeiras
- Retíficas
- Serras
- Máquinas para limpeza de peças
- Refrigeração de máquinas em geral etc.

CARACTERÍSTICAS MECÂNICAS E ELÉTRICAS:

- Potência: 0,12 CV – 0,09 kW
- Tensão: Trifásica 220/380 V ou 440 V
  Monofásica 220 V
- Rotação: 3.500 RPM
- Frequência: 60 HZ
- Proteção: IP 44
- Corpo: Polipropileno
- Rotor: Nylon
- Voluta: Polipropileno
- Retentor: Buna N
- Eixo: Aço carbono SAE 1045
- Recalque: 1/2” BSP
- Cor: Preta
- Temperatura do líquido: 5°C a 50°C

PEÇAS DE REPOSIÇÃO:

- Corpo
- Rotor
- Voluta

GARANTIA: 1 ano contra defeitos de fabricação.
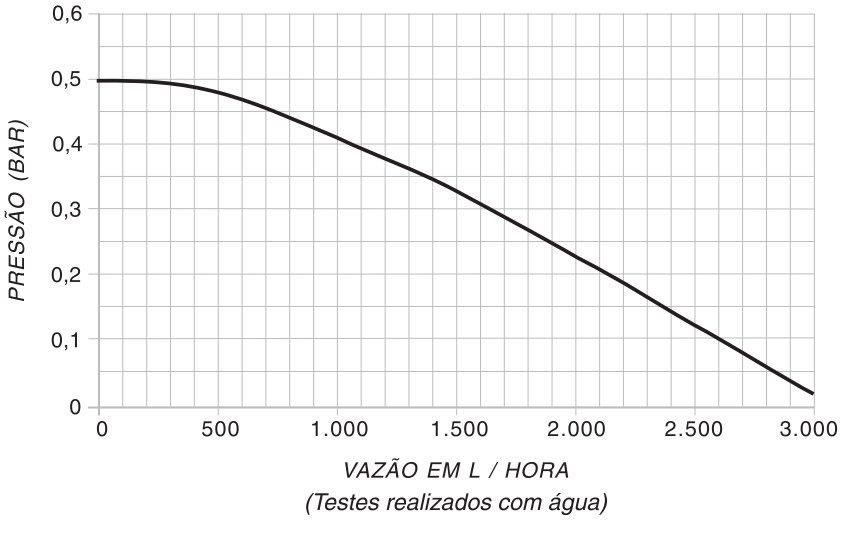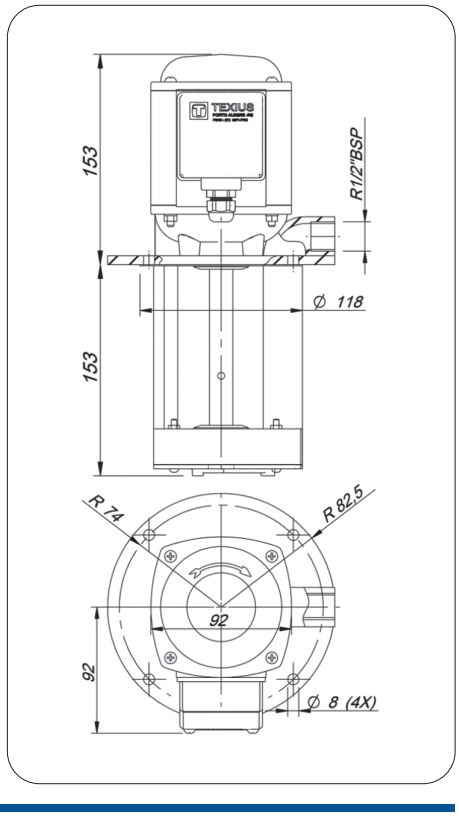
DESEMPENHO: