BP / BPS • 0,12CV

APLICAÇÕES:

- Tornos
- Fresadoras
- Furadeiras
- Retíficas
- Serras
- Máquinas para limpeza de peças
- Refrigeração de máquinas em geral etc.

PEÇAS DE REPOSIÇÃO:

- Corpo
- Rotor
- Voluta
- Retentor
- O'ring da sobretampa (BPS)
- Anel defletor

GARANTIA: 1 ano contra defeitos de fabricação.

DESEMPENHO:

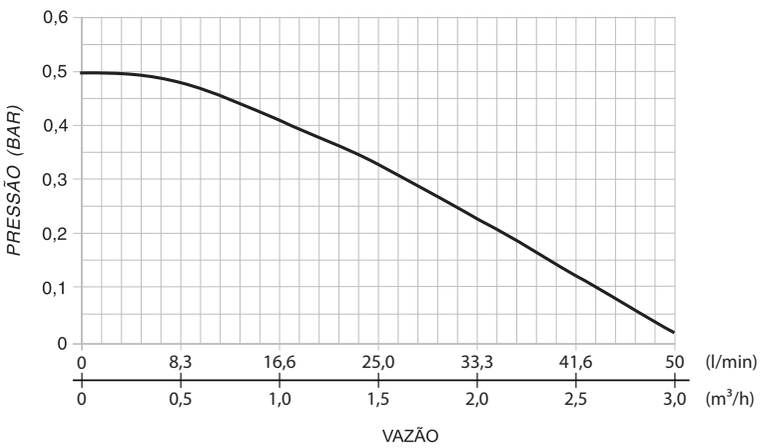

(Testes realizados com água)

CARACTERÍSTICAS MECÂNICAS E ELÉTRICAS:

- Potência: 0,12 CV – 0,09 kW
- Tensão:
  - **BP**: Trifásica 220/380 V ou 440 V
    Monofásica 220 V
  - **BPS**: Trifásica 220/380 V ou 440 V
    Monofásica 220 V
- Rotação: 3.500 RPM
- Frequência: 60 HZ
- Proteção: IP 44
- Corpo: Alumínio (Opcional Bronze) - BP
  Polipropileno - BPS
- Rotor: Nylon
- Voluta: Polipropileno (Opcional Alumínio - BP)
- Retentor: Buna N (Opcional Viton)
- Eixo: Aço carbono SAE 1045
- Recalque: 3/4" BSP
- Temperatura do líquido: 5°C a 50°C

CARACTERÍSTICAS ELÉTRICAS

Corrente Máxima (A)			
Mono.	Trif.		
220V	220V	380V	440V
0,9	0,9	0,52	0,40

MODELOS:
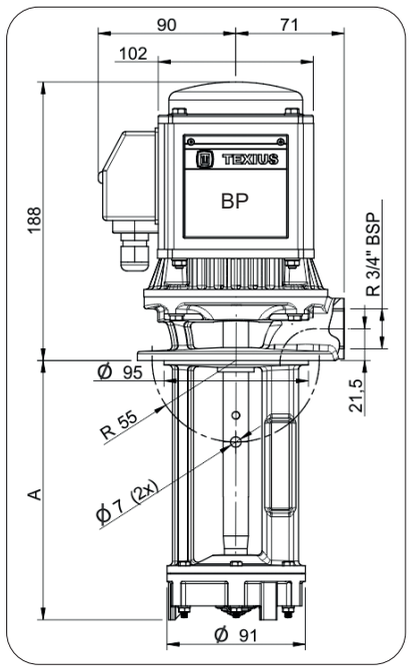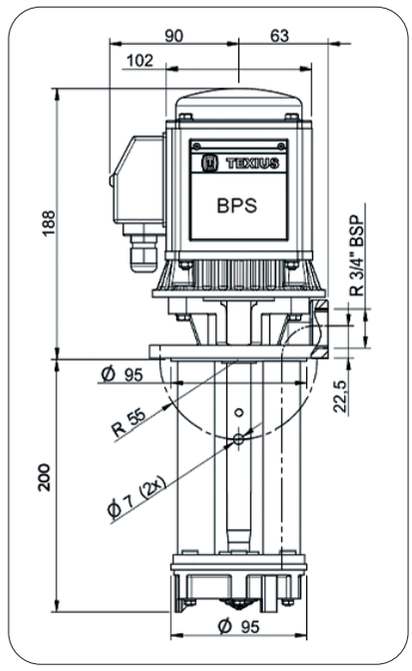
MODELOS	Cota A (mm)
BP/BPS - 100	100
BP/BPS - 150	150
BP/BPS - 175	175
BP/BPS - 200	200
BP/BPS - 300	300