FLUXOSTATO TFG

Acionamento por fluxo

Corpo em Bronze

Garantia de 1 ano

FUNCIONAMENTO

- O fluxostato TFG é uma chave de fluxo que, quando acoplado no recalque de uma motobomba, permite a pressurização automática da rede hidráulica.
- Quando qualquer ponto de consumo é aberto, o fluxostato TFG liga a bomba automaticamente e a desliga quando o consumo é interrompido.
- Para seu perfeito funcionamento, todos os pontos de consumo devem estar abaixo do nível da caixa d'água.

VANTAGENS

- Mantém a rede despressurizada quando não há consumo. Ideal para instalações antigas
- Desliga-se automaticamente quando falta água, dispensando o uso de boia eletrica na caixa d'água
- Pode ser instalado na vertical ou na horizontal

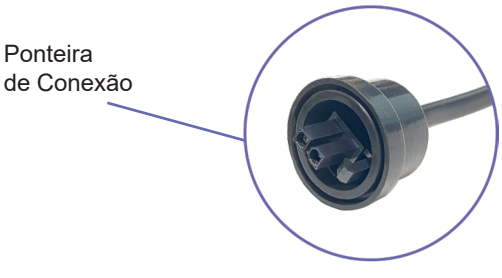

CARACTERÍSTICAS TÉCNICAS

- Tensão: 110/220 V
- Frequência: 60 HZ
- Corrente máxima: 5 A
- Pressão máxima na sucção: 60 mca
- Vazão mínima para acionar: 1,2 l/min
- Temperatura da água: 5°C a 60ºC
- Temperatura ambiente (local instalação): 0ºC a 40°C
- Conexões: 1"F x 3/4"M

DIMENSÕES

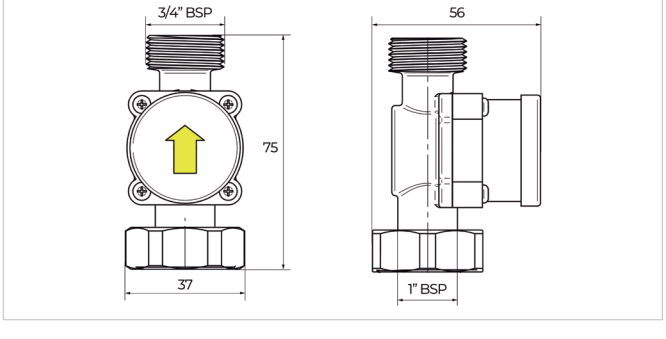

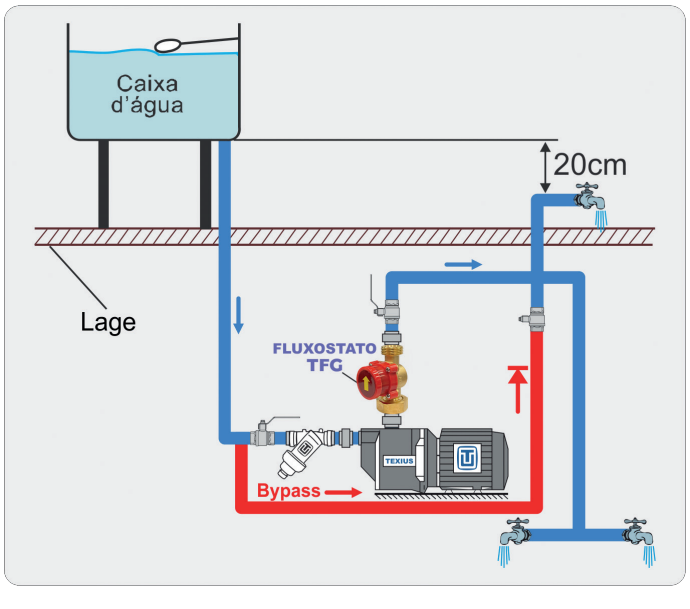

- Garantia: 1 ano contra defeito de fabricação.
- A cor do produto pode diferir da cor apresentada no catálogo sem aviso prévio.

Consulte toda linha de acessórios comercializados separadamente