# USM

***O Separador Magnético Texius*** remove grande parte das partículas metálicas provenientes do processo de usinagem. Quando instalado juntamente com o ***Filtro a Gravidade Texius***, aumenta a eficiência da filtragem e diminui o uso do papel filtrante.

Devido a sua forma construtiva, o rolo magnético tem uma poderosa força de atração.

Para evitar desperdício do líquido refrigerante, pode-se utilizar um rolo secador de borracha (opcional). Nesta configuração, o cavaco descartado é prensado e sai praticamente seco do rolo magnético.

## CARACTERÍSTICAS:

- Caçamba em alumínio
- Rolo magnético: Aço Inox AISI 304
- Rolo secador de borracha nitrílica (opcional)
- Motoredutor SEW Trif. 220/380V ou 440 V 60 HZ

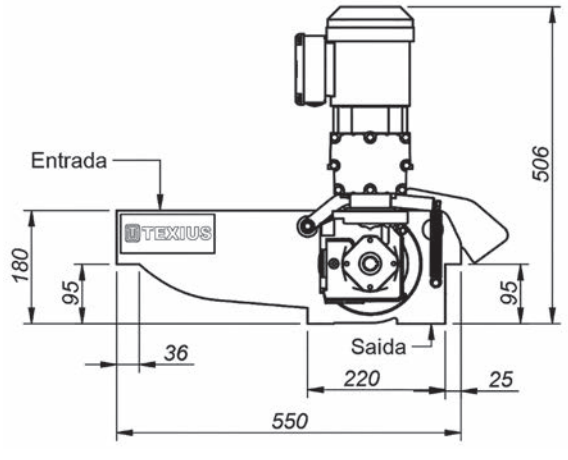


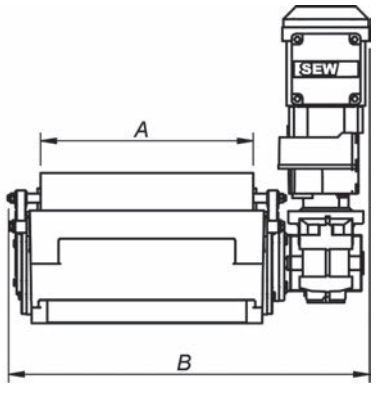


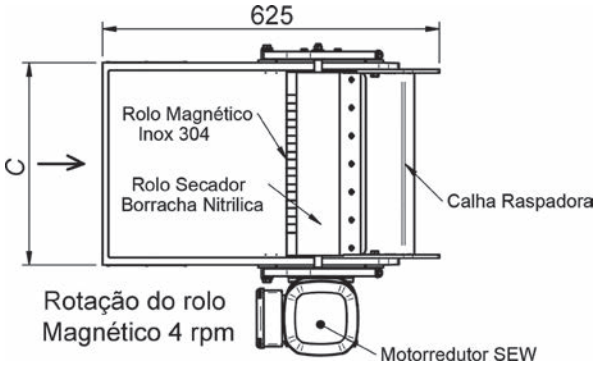


## ESPECIFICAÇÕES:

| TIPO | VAZÃO MÁXIMA LITROS x HORA | A | B | C |
|---|---|---|---|---|
| USM - 220 | 7000 | 220 | 458 | 258 |
| USM - 340 | 13000 | 340 | 578 | 378 |
| USM - 440 | 22000 | 430 | 668 | 468 |

## CODIFICAÇÃO PARA ENCOMENDA

**USM – XXX / XX**

- 220
- 340
- 440

- R – Com rolo secador
- S – Sem rolo secador

- D – Acionamento disposto à direita (de onde entra o fluido)
- E – Acionamento disposto à esquerda (de onde entra o fluido)

Ex.: USM–220/RD
Separaddor USM 220 com rolo secador de borracha e acionamento disposto a direita de onde entra o fluido