TPI-XL

Motor de ímãs permanentes com inversor de frequência

Baixo Ruído

Acionamento por pressão

Proteção contra falta de água

Garantia de 2 anos

60% de Economia de **Energia**

Proteção Antitravamento

Pressão Constante

Versão Monofásica e Trifásica

CARACTERÍSTICAS

- Corpo, rotor e eixo: Aço Inox AISI 304
- Frequência: 60Hz
- Motor com proteção: IP 55
- Temperatura máxima do fluido: 70°C
- Temperatura ambiente (local instalação): 0°C a 40°C
- Pressão máx. na sucção: 40 mca
- Pressão de operação:
  TPI-XL-6-30: 15 a 45 mca
  TPI-XL-10-50: 15 a 55 mca
- Pressão de calibragem do vaso de expansão: 20 PSI
- Volume do vaso de expansão:
  TPI-XL-6-30: 5 litros
  TPI-XL-10-50: 7 litros
- Faixa de velocidade: 500 a 4500 RPM

CURVA DE DESEMPENHO

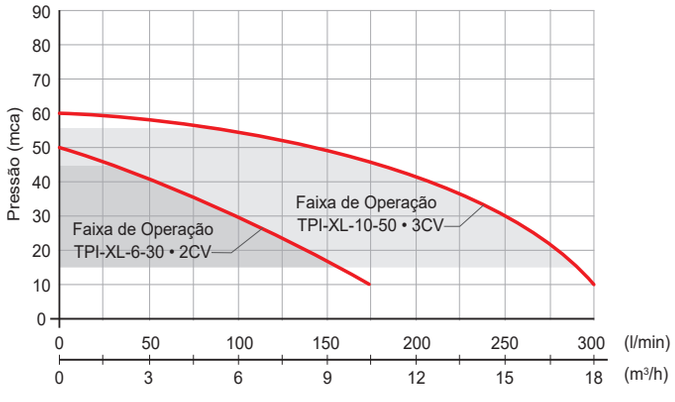

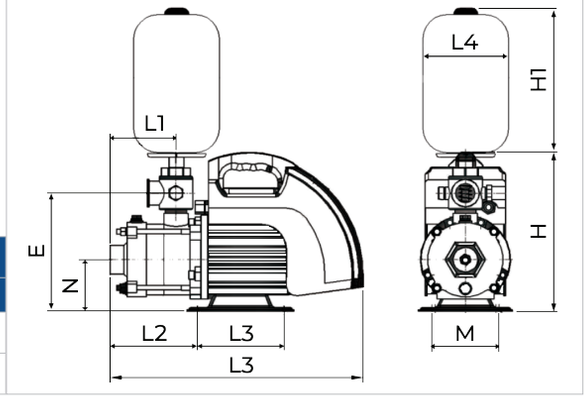

DIMENSÕES

MODELO	N	E	L	L1	L2	L3	L4	H	H1	M
	(mm)									
TPI-XL-6-30	82	194	393	103	136	134	164	250	262	104
TPI-XL-10-50	117	255	551	137	181	179	202	355	300	157

CARACTERÍSTICAS TÉCNICAS

MODELO	POTÊNCIA	CÓDIGO	TENSÃO (V)	CORRENTE (A)	PRESSÃO MÁX. (mca)	VAZÃO MÁX. (m³/h)	CONEXÕES (BSP)		PESO (kg)
							SUC	REC	
TPI-XL-6-30	1,5 kW (2,0 CV)	9375	220	8	50	12	1.1/4”	1”	11
TPI-XL-10-50-220 TPI-XL-10-50-380	2,5 kW (3,0 CV)	9342 11511	220 (Mono) 380 (Trif.)	16	60	18	1.1/2”	1.1/4”	25

- Garantia: 2 anos contra defeito de fabricação.
- A cor do produto pode diferir da cor apresentada no catálogo sem aviso prévio.

Consulte toda linha de acessórios comercializados separadamente.