Conjuntos completos UCC para refrigeração de máquinas

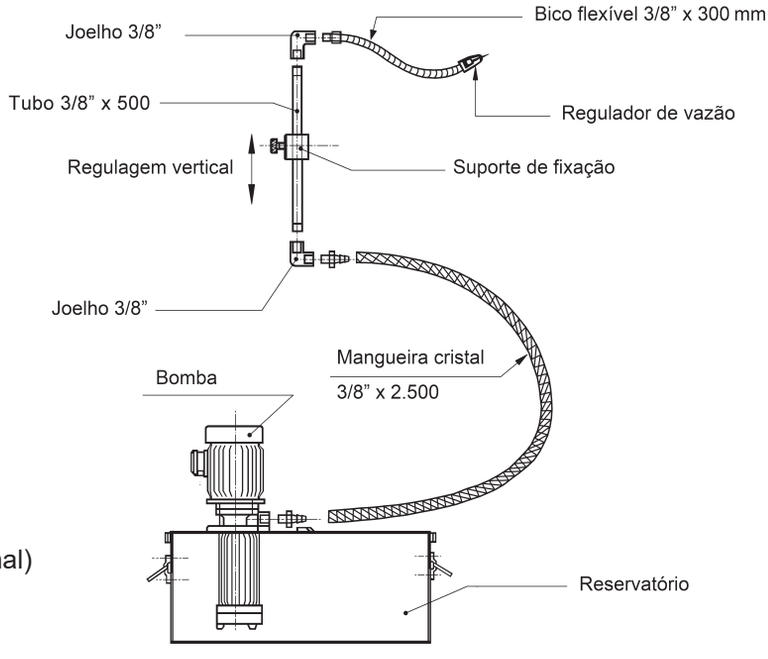

- **CARACTERÍSTICAS DA MOTOBOMBA:**
- Potência: 0,12 CV - 0,09 kW
- Tensão: Trifásico 220/380 V ou 440 V (Opcional)
  Monofásico 220 V
- Rotação: 3.500 RPM
- Frequência: 60 HZ
- Proteção: IP 44
- Corpo: Alumínio - BP
  Polipropileno - BPS
- Rotor: Nylon
- Voluta: Polipropileno
- Retentor: Buna N
- Eixo: Aço carbono SAE 1045
- Recalque: 3/4” BSP
- Temperatura do líquido: 5°C a 50°C

- **CARACTERÍSTICAS DO CONJUNTO:**
- Capacidade do Reservatório: 26 litros
- Material do Reservatório:
  - Caixa: Plástico de Engenharia
  - Chapa Apoio: Aço Carbono
  - Bandeja coletora: Aço Carbono

- **ESPECIFICAÇÕES:**

MODELO	BOMBA	TENSÃO	ACESSÓRIOS
UCCBPS-175x26-T-220/380	BPS: Corpo Plástico	220/380V Trifásica	Kit para montagem com bico 300 (opcional 400mm ou 500mm)
UCCBPS-175x26-T-440		440V Trifásica	
UCCBPS-175x26-M-220		220V Monofásica	
UCCBP-175x26-T-220/380	BP: Corpo Alumínio	220/380V Trifásica	Kit para montagem com bico 300 (opcional 400mm ou 500mm)
UCCBP-175x26-T-440		440V Trifásica	
UCCBP-175x26-M-220		220V Monofásica	

Reservatórios URP

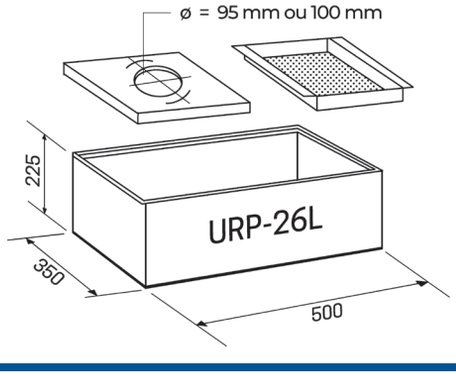

- **CARACTERÍSTICAS DO CONJUNTO:**
- Capacidade do Reservatório: 26 litros
- Material do Reservatório:
  - Caixa: Plástico de Engenharia
  - Chapa Apoio: Aço Carbono
  - Bandeja coletora: Aço Carbono