TEXIUS

LINHA SMART INVERTER

SMART 300R • 1/2CV

Motor de ímãs permanentes com inversor de frequência

Silenciosa

Acionamento por pressão

Inversor de Frequência

Proteção contra falta de água

Proteção Antitravamento

Pressão Constante

NOVA GERAÇÃO

Válvula de Retenção no Recalque

Facilidade no desligamento

CARACTERÍSTICAS

- Voluta: Plástico reforçado com fibra de vidro
- Rotor: Plástico de alta dureza
- Eixo: Aço Inox AISI 304
- Frequência: 50/60Hz
- Rotação máxima: 3000 RPM
- Motor com proteção: IP 54
- Temperatura máxima do fluido: 80°C
- Temperatura ambiente (local instalação): 0°C a 40°C
- Pressão máx. na sucção: 30 mca
- Pressão de operação: de 10 a 20 mca
- Pressão de calibragem do vaso de expansão: 10 a 16 PSI

CURVA DE DESEMPENHO

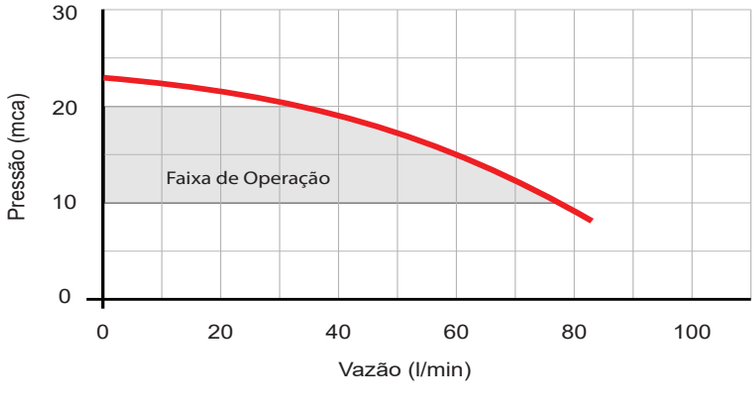

UTILIZAÇÃO

- Pressurização de toda residência
- Alimenta simultaneamente 4 chuveiros de 15 l/min com pressão de 15 mca
- Pode ser utilizado no pós-boiler em nível com tubo pescador

60% de Economia de **Energia**

CARACTERÍSTICAS TÉCNICAS

MODELO	POTÊNCIA (CV)	CÓDIGO	TENSÃO (V)	CORRENTE (A)	PRESSÃO MÁX. (mca)	VAZÃO MÁX. (l/min)	CONEXÕES (BSP)		PESO (kg)
							SUC	REC	
SMART-300R-220	1/2	12940	220	4,11	23	83	1”	1”	6,2
SMART-300R-110/220	1/2	12721	127/220	7,0/4,1	23	83	1”	1”	6,2

Agora também na tensão **110V**

UTILIZE FLEXÍVEIS TEXIUS NA INSTALAÇÃO

DIMENSÕES

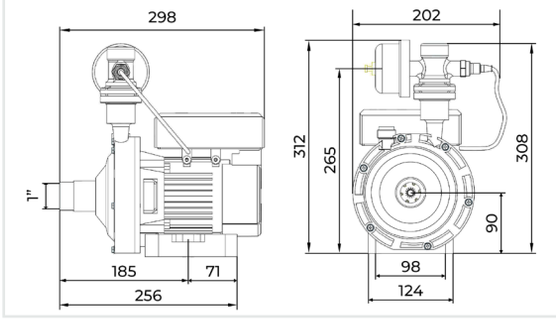

- Garantia: 2 anos contra defeito de fabricação.
- A cor do produto pode diferir da cor apresentada no catálogo sem aviso prévio.

Consulte toda linha de acessórios comercializados separadamente