TEXIUS

MANUAL DE INSTALAÇÃO
CERTIFICADO DE GARANTIA

Smart 300 • 1/2CV

PRESSURIZADOR COM
INVERSOR DE FREQUÊNCIA

Leia atentamente o Manual de Instalação e o Certificado de Garantia antes da instalação

TEXIUS

Prezado cliente

Parabéns por adquirir um produto TEXIUS.

Sentimo-nos muito satisfeitos com a sua escolha e para nós é uma honra poder atendê-lo.

A TEXIUS tem por objetivo oferecer produtos de qualidade, que atendam a total expectativa de seus clientes.

Nossos produtos são 100% testados antes de serem expedidos para que você tenha a maior segurança possível.

Qualquer dúvida ou dificuldade, por favor entre em contato conosco pelo telefone ou WhatsApp: (51) 3371-7701, teremos o maior prazer em ajudá-lo.

TEXIUS, COMPROMISSO COM A QUALIDADE

TEXIUS

SUMÁRIO

1. Cuidados e recomendações 6

2. Características Técnicas 8

3. Características Dimensionais 9

4. Desempenho 9

5. Apresentação e Descrição do Produto 10

6. Controlador Eletrônico 14

7. Configurações do Painel de Controle 15

8. Instalação Hidráulica 18

9. Instalação Elétrica 22

10. Instrução para partida inicial 23

11. Manutenção: Calibragem do Vaso de Expansão 24

12. Códigos de Erros 25

13. Guia para Soluções de Problemas 27

14. Certificado de Garantia 28

15. Disposições Gerais 29

16. Identificação da Compra 30

1. CUIDADOS E RECOMENDAÇÕES

• Escolha do local de instalação

• **Não instalar o pressurizador sobre lajes ou forros**, a não ser que todos os itens abaixo sejam atendidos:

- Piso deve ser impermeabilizado.
- Instalar o pressurizador entre muretas de contenção com altura suficiente para comportar o volume de água da caixa d'água. Deve-se prever também um dreno que leve esse volume para o exterior da residência.
- **Dê preferência para instalar o pressurizador em casas de máquinas, áreas de serviço ou alguma parte externa da residência, com proteção contra a chuva.**

Ao executar a instalação do equipamento, leia atentamente e siga as instruções deste Manual e Certificado de garantia
A Texius fica isenta de qualquer responsabilidade sobre danos causados à instalação ou ao equipamento caso as informações deste manual não tenham sido seguidas

Despesas não cobertas pela garantia

• Não estão cobertos pela garantia, sob qualquer hipótese ou condição:

Todos e quaisquer custos e despesas relativos à instalação, retirada e/ou reinstalação do pressurizador.

Despesas de qualquer natureza relativas ao transporte do pressurizador até a fábrica da Texius ou oficina autorizada, tais como: fretes, seguros, gastos com pedágio etc.

TEXIUS

1. CUIDADOS E RECOMENDAÇÕES

- O pressurizador deve contar com boa ventilação para evitar a condensação da água no equipamento
- A instalação e manutenção devem ser realizadas por pessoas capacitadas
- O pressurizador foi projetado para bombear somente água limpa, isenta de partículas sólidas - não utilizá-lo para bombear líquidos inflamáveis.
- Crianças não devem manusear o aparelho. Manter em local afastado de crianças e animais.
- A Texius não se responsabiliza por qualquer modificação feita no pressurizador.
- NUNCA utilize COLA LÍQUIDA para vedação da rosca, use somente FITA VEDA ROSCA.
- Panes causadas por sujeira, entupimento ou detritos contidos na água, não estão cobertos pela GARANTIA.
- **NUNCA ligue o pressurizador sem água**

- **Escorva**

Escorve o pressurizador antes de conectar a tubulação de recalque. Para isso, deve-se preencher a tubulação de sucção e o corpo da bomba com água limpa, de forma a retirar todo o ar, utilizando o parafuso de escorva.

- **Aterramento**
  - Certifique-se de que a tomada está devidamente aterrada.
  - Perigo de explosão - não use a linha de gás para aterramento.
  - Certifique-se de que o plugue e a tomada estão secos.

- Para sua segurança, sempre desconecte o pressurizador da rede elétrica, antes de qualquer manutenção.

- O pressurizador deve ser instalado em local coberto para protegê-lo da chuva.

- Nunca puxe o pressurizador pelo fio elétrico.

TEXIUS

2. CARACTERÍSTICAS TÉCNICAS

Modelo	SMART-300
Código	11902
Potência	1/2 CV
Tensão	220V
Corrente Elétrica Máxima (A)	4,11 A
Proteção do motor	Classe B | IP X4
Frequência e velocidade do motor	50/60 Hz - 3000 RPM (máx.)
Regime de serviço	S1 - Regime Contínuo
Vazão máxima	4,9m3/h | 81 l/min
Pressão máx. admissível na Sucção	30 mca
Pressão máx. de recalque	23 mca
Faixa de Operação de pressão	De 10 mca a 20 mca
Aspiração Máxima	6 m
Forma construtiva da bomba	Bomba em Plástico de Engenharia e Eixo em Inox AISI 304
Volume do vaso de expansão	0,3 L
Pressão de Calibragem vaso de expansão	16 PSI (Libras)
Temperatura ambiente	0°C a 40°C
Característica da fluido a ser bombeado	Água potável, sem sólidos em suspensão
	PH entre 5,0 e 8,0
	Temperatura entre 0°C e 80°C
Peso	5,8 Kg

TEXIUS

3. CARACTERÍSTICAS DIMENSIONAIS

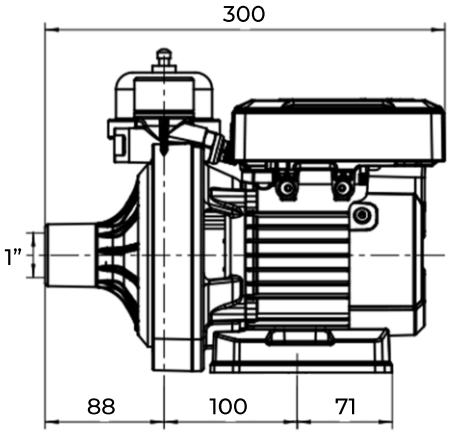

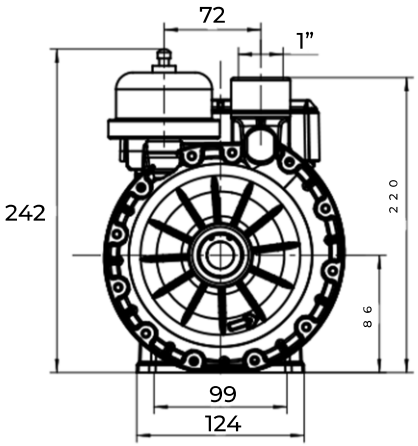

4. DESEMPENHO

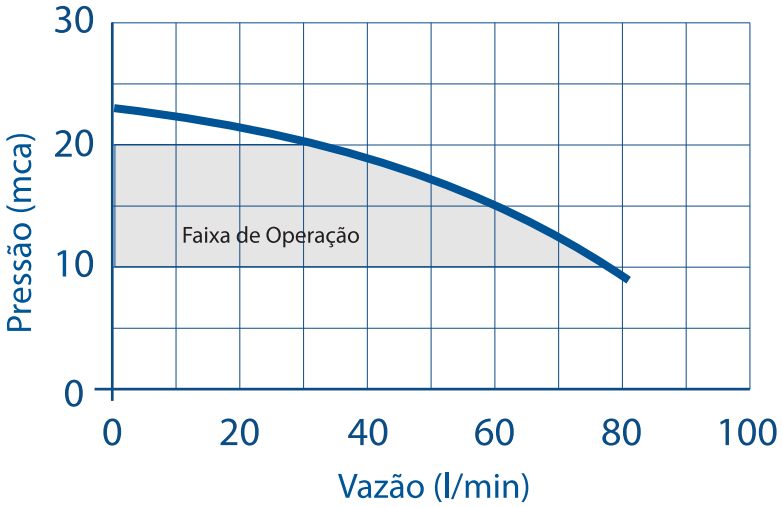

5. APRESENTAÇÃO E DESCRIÇÃO DO PRODUTO

Apresentação do produto

PRESSURIZADOR SMART 300 - *ALL-IN-ONE*
Tudo que você precisa num único equipamento
- **Instalação rápida e simples operação**
- **Fornece pressão constante**
- **Consumo de energia proporcional à demanda de vazão**

TEXIUS

Principais destaques

- Mantém a pressão constante, independente do consumo.
- A pressão de trabalho pode ser alterada diretamente no painel de controle.
- Motor com velocidade variável.
- Motor de ímãs permanentes, compacto, silencioso e eficiente.
- Proteção contra falta d'água, não precisa instalar bóia elétrica na caixa d'água.
- Proteção contra subtensão e sobretensão.
- Proteção contra travamento. Ideal para instalações que ficam sem uso por longos períodos.

Descrição do equipamento

O pressurizador Smart 300 é indicado para pressurização de redes hidráulicas onde necessita-se aumentar a pressão nos pontos de consumo localizados abaixo, no mesmo nível ou acima da caixa d'água* *(figura 1)*.

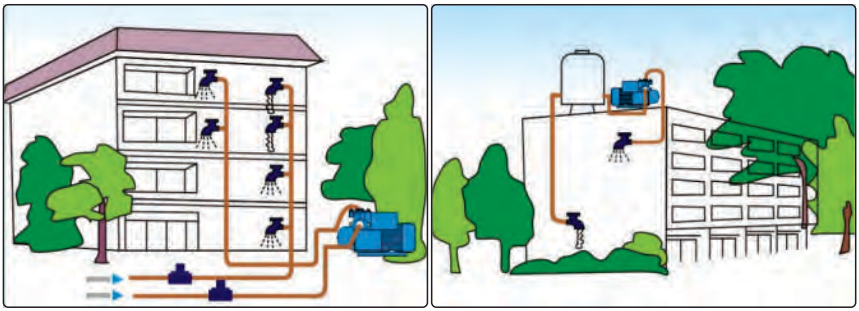

Figura 1 - Aplicações do Smart Pump

O pressurizador Smart 300 é composto por uma bomba centrífuga multiestágios, motor de imãs permanentes de alta eficiência, inversor de frequência, vaso de expansão de diafragma, sensor de pressão e controlador inteligente.

TEXIUS

Descrição das Funcionalidades

- **Pressão constante, independente da demanda:** Você pode definir a pressão desejada no painel de controle da Smart 300. A bomba fornecerá pressão constante da água para que o usuário não seja mais incomodado por flutuações na pressão devido à oscilação da vazão consumida ou pelas partidas e paradas da bomba.
- **Pressurizador *All-in-On*e**: Componentes como válvula de retenção, transdutor de pressão, vaso de expansão e diversas proteções incorporados em um único produto.

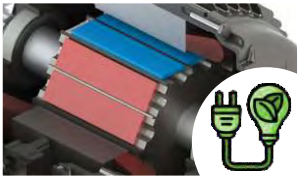

- **Economia de energia elétrica:** A Smart 300 varia a velocidade do motor de imãs permanentes, conforme o consumo de água.
  - Essa função permite que o consumo de energia elétrica seja proporcional à quantidade de pontos de consumo utilizados ao mesmo tempo
  - Dependendo do consumo de água, a economia de energia pode ser superior a 60%.

- **Modo de funcionamento:** A Smart 300 liga toda vez que houver consumo de água, ajustando a velocidade do motor de forma a manter a mesma pressão de operação em todos os pontos de consumo.

Nesta configuração, a pressão de operação, que também será a pressão máxima do sistema, poderá ser ajustada.

A Smart 300 religará quando a pressão do sistema atingir 70% da pressão de operação setada e esse percentual poderá ser modificado no parâmetro B01

IMPORTANTE: Quando o ponto de consumo estiver localizado acima do pressurizador, o desnível máximo entre eles deve ser inferior á pressão de religa. Caso contrário, o pressurizador não acionará quando o ponto de consumo for aberto.

Neste caso, pode-se aumentar a pressão de religa no parâmetro B01

- ***Importante saber**: 1 metro = 1 mca = 0,1 kgf/cm² = 0,1 Bar*

- **Proteção do motor elétrico**:
  - **Subtensão:** A Smart 300 entrará em falha quando a tensão de alimentação ficar abaixo de 130V
  - **Sobretensão:** A Smart 300 entrará em falha quando a tensão de alimentação ficar acima de 280V
  - **Falta de fase**: A Smart 300 entrará em falha quando detectar falta de fase na rede elétrica.
  - **Superaquecimento da placa eletrônica**: A Smart 300 entrará em falha quando ocorrer um superaquecimento do módulo do controlador, voltando a religar quando esse atingir 80ºC
- **Proteção contra travamento por tempo de inatividade:** Se não houver consumo de água por um longo período de tempo, a Smart 300 liga automaticamente por 20 segundos a cada 24 horas para evitar possível travamento do rotor da bomba.
- **Proteção contra falta d'água:** A Smart 300 para de funcionar automaticamente após alguns segundos depois de detectar a falta de água na sucção da bomba e verificará se o abastecimento foi normalizado num intervalo de 1h, 2h, 4h, 8h e depois disso a cada 8h, voltando a funcionar normalmente se o fluxo foi restabelecido.

  Sempre que houver falta d'agua, uma luz indicativa ficará acessa no painel de controle.
- **Função Antigelo**: Para evitar o congelamento da água, a Smart 300 ligará automaticamente quando a temperatura da água atingir 5ºC e desligará somente quando a temperatura atingir 30ºC. Os valores poderão ser alterados nos parâmetros B15 e B16, respectivamente.

6. CONTROLADOR ELETRÔNICO

Botão	Função / Descrição
	Liga e desliga a bomba manualmente. Mantenha pressionado por 5 segundo para alterar o modo de operação. **Modo 1:** Automático, o painel vai indicar o valor da pressão. **Modo 2:** Emergência, o painel vai indicar a frequência em Hz. É possível alterar a velocidade do motor manualmente através dos botões + e -. No painel irá exibir Lxx (xx indica a frequência de trabalho). O modo de operação Emergência, deve ser utilizado quando o sensor de pressão for danificado e deve ser ligado e desligado manualmente.
CONFIG	Pressione rapidamente para acessar os parâmetros B01, B02, B03 etc. Salva os valores configurados. (Os valores serão salvos automaticamente após 15 seg, caso não seja pressionado o botão CONFIG.)
+	Bloqueio do painel: pressione + e - juntos para bloquear ou desbloquear. Ajuste a pressão de trabalho: Pressione + ou - para ajustar o valor da pressão desejada.
−	Ajustar o item a ser configurado. Ajustar o dígito.

Indicador	Descrição
	Led permanentemente aceso: O pressurizador está em modo automático. Led piscando: O pressurizador foi parado manualmente e não será iniciado automaticamente. *Pressione o botão novamente para ligar o pressurizador e deixe-o parar automaticamente para que volte ao modo de controle automático e o led volte permanentemente acesso.
BOMBA LIGADA	Led permanentemente aceso: Pressurizador está em funcionamento e está conseguindo manter a pressão configurada. Led piscando: Pressurizador está em funcionamento mas, tentando atingir a pressão configurada.

7. CONFIGURAÇÕES DO PAINEL DE CONTROLE

PARÂMETROS DE CONFIGURAÇÃO

+ −	Botão AJUSTE: Ajusta os valores de itens ou parâmetros
CONFIG	Botão CONFIG: Acessa o menu de parâmetros Seleciona os parâmetros avançados Salva os parâmetros configurados
FS	Configuração de fábrica

PRESSÃO DE OPERAÇÃO

Define a pressão de operação.
O software faz a leitura da pressão na entrada do equipamento e incrementa a pressão necessária para que o sistema fique pressurizado com a pressão selecionada pelo usuário.
A pressão selecionada deve respeitar a curva da bomba.

Intervalo: 1,0 a 8,0 kgf/cm².

FS: 1,6 kgf/cm².

Pressione ⊖ ou ⊕ para ajustar o valor da pressão de trabalho entre 1,0 e 8,0 kgf/cm²
Pressione o botão **CONFIG** para salvar ou espere 5 segundos para salvar automaticamente.

TEXIUS

PARÂMETROS AVANÇADOS

Para acessar os parâmetros avançados, pressione o botão **CONFIG** e os botões de ajustes (**+** ou **-**) para acessar o parâmetro desejado e logo em seguida, pressione **CONFIG** novamente para poder alterar o parâmetro.

Para salvar as alterações, pressione o botão **CONFIG** ou aguarde 5 segundos para que o sistema salve automaticamente.

B01

Define o valor da pressão de religa

Intervalo: 0 a 90% da pressão de Operação

FS: 70

Exemplo: Pressão de trabalho = 1,6 kgf/cm²

Pressão de religa: 1,6 kgf/cm² x 70% = 1,12 kgf/cm² (11,2 mca)

B02

Ajuste de sentido da rotação.

Correto: Sentido horário, visto pela ventoinha.

Parâmetro configurado de fábrica.

B03

Primeiro critério para proteção contra falta d'água.

Pressão onde é disparada a contagem de tempo, estabelecido no parâmetro B04, para acionamento da proteção contra falta d'água (B01).

Intervalo: 0 a 1,5 kgf/cm²

FS: 0,5 kgf/cm² **NÃO ALTERAR**

B04

Segundo critério para proteção contra falta d'água.

Tempo decorrido após ser atingido o critério de pressão, estabelecido no parâmetro B03, para acionamento de proteção contra falta d'água (B01).

Intervalo: 10 - 180 segundos

FS: 180 segundos

B05

Habilita ou desabilita a proteção contra oscilação de pressão positiva na sucção da bomba.

00: Habilita | **01**: Desabilita

FS: 00

B06

Define a variável de controle mostrado no visor durante o funcionamento do pressurizador.

00: Pressão de operação, em kgf/cm².

01: Frequência (Hz)

02: Potência (kW)

FS: 00

B07

Ajuste da sensibilidade

Se o pressurizador tem dificuldade para desligar quando a torneira fecha, diminua este valor.

Se o pressurizador desliga facilmente quando está trabalhando, causando oscilação na pressão, aumente este valor.

Quando o sistema tiver vaso de expansão instalado, recomenda-se configurar esse parâmetro para 50

Intervalo: 10 - 50

FS: 30

B14

Ajuste do funcionamento da proteção **ANTIGELO**.

00: Desligado

01: Ligado

B15

Temperatura em que o pressurizador irá ligar quando a função **ANTIGELO** estiver ativa.

Intervalo: -10ºC a 10ºC

FS: 0

B16

Temperatura em que o pressurizador irá desligar quando a função **ANTIGELO** estiver ativa.

Intervalo: 20ºC a 40ºC

FS: 30

B17

Proteção contra água quente. Desliga a bomba quando o água atinge a temperatura configurada.

O pressurizador volta a funcionar normalmente quando a temperatura da água cair 2ºC abaixo do valor de desliga.

Intervalo: 40ºC a 130ºC

FS: 50

8. INSTALAÇÃO HIDRÁULICA

8.1 A bomba deve ser instalada em local seco, protegido das intempéries (chuva, sol, umidade etc). Salvo motores de bombas com classe de proteção com proteção para tal.

8.2 Deve-se instalar a bomba entre muretas de contenção e em superfície impermeável, com dreno/canalização adequada à vazão da bomba, que direcione possíveis vazamentos ao esgoto pluvial.

8.2.1 Não recomendamos a instalação de equipamentos hidráulicos sobre lajes ou forros quando esses locais não forem corretamente protegidos quanto à possveis vazamentos nos equipamentos ou instalação. Em nenhuma outra hipótese a TEXIUS recomenda a instalação sobre lajes ou forros.

8.2.2 Dê preferência para instalar esses tipos de equipamentos em área técnica, casa de máquinas ou áreas de serviço. Locais esses que não terão prejuízos em caso de vazamentos.

8.3 A bomba deve ter alimentação exclusiva da caixa d'água, sem derivações na tubulação de sucção.

8.4 A bomba deve ser instalada em uma base fixa, devendo ser nivelada, de forma a evitar vibrações no sistema.

8.5 O local de instalação deve ter espaço suficiente para garantir a ventilação da bomba e facilitar o acesso para futuras manutenções.

8.6 A motobomba deve ser instalada em local de fácil acesso, para que seja realizada uma inspeção, no mínimo uma vez por mês. Esse procedimento pode ser realizado pelo próprio usuário e consiste em verificar ruídos estranhos, aperto das conexões, vazamentos ou super aquecimento.

8.7 Deve-se instalar, próxima à bomba, uniões roscadas nas tubulações de sucção e de recalque. Esse procedimento visa facilitar a montagem e desmontagem da bomba em caso de manutenção.

8.8 A instalação hidráulica deverá prever suportes para sustentação da tubulação, de forma que o peso dessas não recaiam sobre a bomba.

8.9 Instale o pressurizador em sistema de Bypass conforme mostrado na figura 1.

Os registros localizados na sucção e recalque da bomba devem ficar sempre abertos e o registro do Bypass deve ficar sempre fechado. Se essas condições não

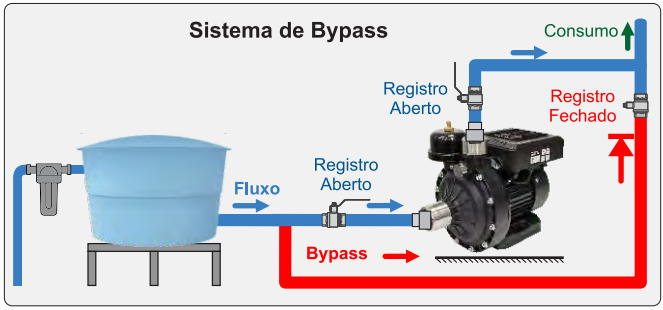

Figura 1 - Instalação em sistema de *Bypass*

forem atendidas, o pressurizador não irá desligar, pois a água ficará recirculando pelo Bypass. Utilizar sempre registro de esfera em Inox.

Com o sistema de Bypass, em caso de falha ou manutenção, pode-se retirar o pressurizador sem que a residência fique sem água. Neste caso, fecha-se os registros da sucção e do recalque do pressurizador e abre-se o registro do Bypass. A água circula por fora do pressurizador, que assim pode ser removido da tubulação.

8.9 Recomenda-se a instalação de duas bombas em paralelo, uma em operação e a outra reserva nas instalações onde o fornecimento de água não possa ser interrompido (ver figura 2).

8.10 Nas instalações onde existem duas ou mais bombas operando em paralelo, providencie tubulações de sucção independentes para cada bomba.

8.11 Todas as conexões de sucção devem ser vedadas com vedante apropriado, de forma a evitar entrada de ar no sistema de bombeamento.

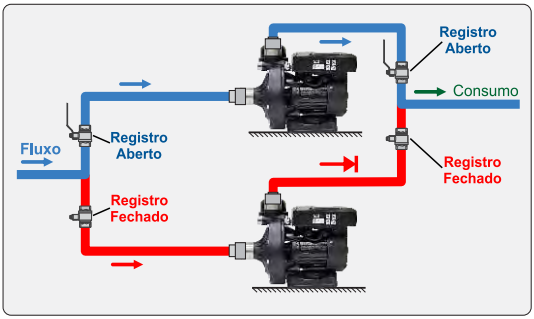

Figura 2

8.12 Não coloque respiro de ar na tubulação de sucção da motobomba.

8.13 O ponto de captação de água para a bomba deve ficar o mais afastado possível da tubulação de abastecimento do reservatório, evitando assim, a sucção de bolhas de ar. Não havendo essa possibilidade, pode-se instalar chicanas no reservatório (ver figura 3).

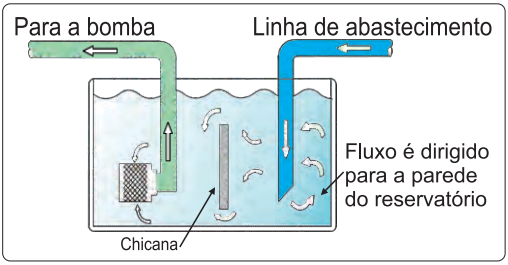

Figura 3

8.14 O pressurizador deve ser instalado em local coberto, ventilado e com proteção contra intempéries (ver figura 4)

8.15 A bomba centrífuga deve ser instalada o mais próximo possível da fonte de captação do líquido.

8.16 Quando a bomba for instalada acima do nível de captação, a tubulação de sucção deverá prever uma válvula de pé com crivo (válvula de fundo de poço). A

válvula de pé manterá a bomba escorvada, ou seja, manterá a bomba e a tubulação de sucção preenchida com o líquido quando o sistema for interrompido (ver figura 5).

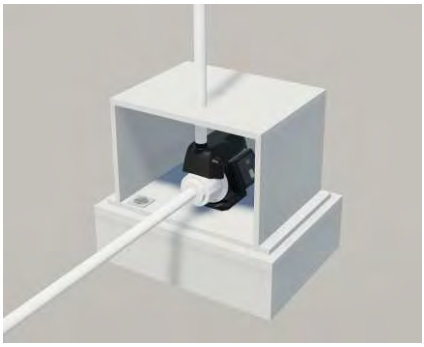

Figura 4

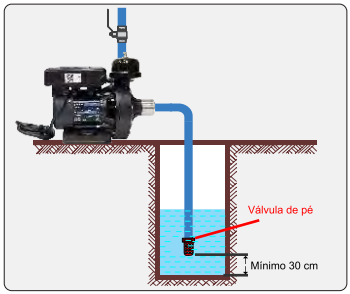

Figura 5

8.17 A válvula de pé deve ficar, pelo menos, 30 cm acima do fundo, no centro do poço ou cisterna e deve-se garantir uma coluna de água suficiente para que não entre ar pela mesma. (ver figura 5).

8.18 Recomenda-se que o diâmetro da válvula de pé seja maior do que o diâmetro do bocal de sucção da bomba.

8.19 O diâmetro da tubulação e das conexões de sucção devem ser iguais ou maiores do que o diâmetro do bocal de sucção da bomba, de forma a evitar perdas de cargas excessivas na sucção, o que pode gerar cavitação.

8.20 O desnível de sucção, somado às perdas de carga da tubulação de sucção não devem exceder à aspiração máxima permitida do equipamento (ver características técnicas)

8.21 Evite reduzir o diâmetro da tubulação de recalque, de forma a evitar perdas de carga desnecessárias.

Obrigatória a instalação de no mínimo 1 metro de tubulação apropriada para água quente, na sucção e no recalque dos pressurizadores, bombas e dispositivos de acionamento, tais como fluxostatos e pressostatos. Também podem ser utilizados flexíveis Texius TFLEX

8.22 Para adequar o diâmetro da tubulação ao diâmetro dos bocais da bomba, é recomendado a utilização de redução concêntrica na instalação vertical e redução excêntrica na instalação horizontal. Esse procedimento evita a permanência de bolsas de ar na instalação.

8.23 Utilize o mínimo possível de conexões na instalação, dando preferência sempre para as curvas no lugar dos joelhos.

8.24 Escorve o pressurizador antes de conectar a tubulação de recalque. Para isso, deve-se preencher a tubulação de sucção e o corpo da bomba com água limpa, de forma a retirar todo o ar, utilizando o parafuso de escorva (figura 6).

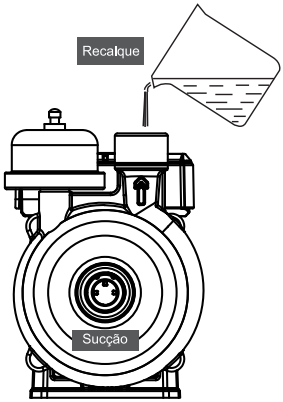

Figura 6

8.25 Toda a rede hidráulica deverá ser escorvada, para que seja expelido todo o ar do sistema. Conforme abaixo:

Procedimento para retirar o ar da rede hidráulica:

a) Finalizar a instalação hidráulica e elétrica.

b) Abrir todos os pontos de consumo (torneiras, chuveiros etc) e com o pressurizador ligado, deixar a água escoar.

c) Manter o escoamento por dois minutos e desligar o disjuntor (com todos os pontos de consumo abertos). Desconsiderar esta etapa caso o ponto esteja acima da caixa d'água.

d) Um minuto após o desligamento do disjuntor, volte a ligá-lo e mantenha o escoamento por mais dois minutos. Desconsiderar esta etapa caso o ponto esteja acima da caixa d'água.

e) Com o pressurizador ligado, fechar lentamente os pontos de consumo, iniciando pelos pontos mais baixos e terminando pelo ponto mais alto (chuveiro).

9. INSTALAÇÃO ELÉTRICA

9.1 Conforme instrução da Norma NR10, a instalação elétrica deve ser executada por um profissional habilitado.

9.2 Verifique se a tensão do produto é a mesma da rede elétrica do local.

9.3 A instalação elétrica deve seguir a norma NBR 5410/1997 da ABNT, onde fixa as condições a que devem satisfazer as instalações elétricas a fim de garantir seu funcionamento adequado, a segurança das pessoas e conservação dos bens.

9.4 No caso de Pressurizadores ou Motobombas, deve-se utilizar chave de proteção dotada de relé de sobrecarga e de falta-fase, de forma a proteger o motor elétrico contra efeitos externos como subtensão, sobretensão e sobrecarga.

9.5 É obrigatório a instalação de um interruptor diferencial residual ou disjuntor diferencial residual (DR), com corrente de desarme não superior a 30mA. Estes dispositivos possuem elevada sensibilidade que garantem proteção contra choques elétricos.

9.6 O cabo de alimentação do equipamento deve ser ligado diretamente na tomada de alimentação.

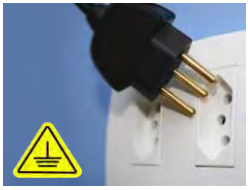

9.7 É obrigatório o aterramento do equipamento.

9.8 Tanto a chave de proteção quanto a tomada devem ser dimensionadas por um técnico ou engenheiro eletricista.

9.9 Motobombas e Pressurizadores nunca deve ser ligados em ramais secundários e as emendas de fios devem ser evitadas.

9.10 A escolha correta dos fios condutores deve ser baseada na tensão aplicada e na corrente de serviço do motor. A tabela 1 especifica o diâmetro mínimo do fio condutor de cobre para a instalação elétrica de motores.

Tensão (V)	Distância do motor ao painel de distribuição													
220	20	30	40	50	60	80	100	120	140	160	180	200	250	300
Corrente	Bitola do fio ou cabo condutor (mm²)													
7	2,5	2,5	2,5	4	4	6	6	10	10	10	10	16	16	25
9	2,5	2,5	4	4	6	6	10	10	10	16	16	16	25	25
11	2,5	4	4	6	6	10	10	16	16	16	16	25	25	35
14,5	2,5	4	6	6	6	10	16	16	16	25	25	25	35	35
19,5	4	6	10	10	10	16	16	25	25	25	35	35	50	50

Tabela 1 - Bitola de fios e cabos (PVC 70°C) para alimentação de motores monofásicos em temperatura ambiente de 30°C, instalados em eletrodutos não metálicos (Queda de tensão < 2%) - Conforme ABNT NBR - 5410:2004

10. INSTRUÇÕES PARA PARTIDA INICIAL

10.1 Escorve a motobomba antes de conectar a tubulação de recalque. Para isso, deve-se preencher a tubulação de sucção e o corpo da bomba com água limpa, de forma a retirar todo o ar do sistema (ver item 8.25).

10.2 Verifique toda a instalação hidráulica e elétrica antes de dar início ao funcionamento da bomba.

10.3 Após a conclusão da instalação hidráulica, recomenda-se que a água seja bombeada para fora do sistema por alguns instantes, a fim de eliminar eventuais impurezas contidas na tubulação.

10.4 Toda a rede hidráulica deverá ser escorvada, para que o ar seja retirado do sistema. Para isso, proceda conforme abaixo:

a) Preencha a bomba com água.
Caso a bomba esteja acima do nível do ponto de captação, preencha com água, toda a tubulação de sucção, até a válvula de pé. Após, conecte a tubulação de recalque

b) Abra todos os pontos de consumo (torneiras, chuveiros etc) e com a bomba ligada, deixe a água escoar por alguns minutos.

c) Depois de alguns minutos, ainda com todos os pontos de consumo abertos, ligue e desligue o disjuntor para que as bolhas de ar saiam de dentro da bomba (somente quando os pontos de consumo estiverem abaixo da caixa d'água).

d) Ainda com a bomba ligada, feche lentamente os pontos de consumo, iniciando pelos pontos mais baixos e terminando pelo ponto mais alto.

Em redes de distribuição, a Norma NBR 5626 menciona a utilização da válvula de triplo efeito para ser instalada nos pontos mais altos da rede hidráulica. A válvula funciona como anti vácuo e também como eliminador de ar para sistemas pressurizados.

11. MANUTENÇÃO: CALIBRAGEM DO VASO DE EXPANSÃO

Para o perfeito funcionamento do sistema, o vaso de expansão deve estar devidamente calibrado.

Pressão de calibragem:

a) Rede hidráulica sem reservatório térmico: Calibrar o vaso de expansão com 70% da pressão de operação.

Se a SMART PUMP estiver programada para operar em 1,6 kgf/cm² (1,6 bar), o vaso de expansão deverá ser calibrado em 1,12 bar =~ 16 Psi.

b) Rede hidráulica com reservatório térmico: Calibrar o vaso de expansão do pressurizador E do sistema de aquecimento com a MESMA pressão da pressão de operação.

Se a SMART PUMP estiver programada para operar em 1,6 kgf/cm² (1,6 bar), o vaso de expansão deverá ser calibrado em 1,6 bar =~ 23 Psi.

12. CÓDIGOS DE ERROS

E01 - Baixa Tensão (subtensão). Tensão de entrada inferior à 130V (monofásico)

- Quando a tensão subir até 180V (monofásico) o erro será removido automaticamente e o pressurizador poderá operar novamente.
- Adicionar um estabilizador de tensão

E02 - Alta Tensão (sobretensão). Tensão de entrada acima de 280V (monofásico).

- Quando a tensão diminuir de 280V o erro será removido automaticamente e o pressurizador poderá operar novamente.
- Adicionar um estabilizador de tensão.

E03 - Erro no sensor de pressão

- Desligue o pressurizador e revise a fiação do sensor de pressão.
- Revise a conexão do sensor de pressão com o controlador eletrônico
- Troque o cabo de conexão caso seja necessário
- Troque o sensor de pressão caso seja necessário

E04 - Temperatura muito alta no módulo de potência

- Resfriando o módulo para 80°C ou inferior. O pressurizador retorna a operar.
- Instale o pressurizador num local bem ventilado.

E05 - Proteção contra sobrecarga da bomba

- Verifique a situação do funcionamento da bomba

E06 - Falha no sensor de temperatura do módulo de potência

- Coloque o sensor em um ambiente para resfriar.
- Verifique o sensor.

E08 - Rotor do motor travado por quebra do rotor da bomba, oxidação ou detritos dentro do pressurizador. Má conexão entre motor e o controlador eletrônico.

- Verifique se ha alguma obstrução dentro da bomba e limpe-a caso seja necessário.
- Verifique a conexão entre o motor e o controlador eletrônico.

E09 - Aumento da corrente elétrica no módulo de potência causado por sobrecorrente (aumento repentino da corrente elétrica ocasionado por descarga elétrica, contato indevido entre os componentes internos do motor ou interferência eletromagnética)

- Verifique a causa da sobrecarga e efetue o reparo

12. CÓDIGOS DE ERROS

- Substitua o controlador eletrônico

E10 - Falha na partida da bomba.

ERR - Falha do transmissor de pressão

- Verifique a conexão
- Substitua o transmissor

P01 - Alarma de falta d'àgua

- Falta de água na sucção ou presença de ar. Verifique se o abastecimento de água não foi interrompido ou efetue a escorva da rede.
- Demanda de vazão superior ao ponto de operação configurado. Reduza o parâmetro B03 ou ajuste a vazão e pressão à curva da bomba.

13. GUIA PARA SOLUÇÕES DE PROBLEMAS

13.1 Pressurizador não parte

- A pressão da tubulação é superior ao valor de operação programado. Aumente a pressão de trabalho ajustando o parâmetro B01
- O parâmetro B01 está com valor muito baixo. Aumente o valor do parâmetro B01
- A tubulação, flexíveis ou pontos de consumo podem estar bloqueados. Verifique a rede hidráulica
- Ar na rede. Efetue a escorva da bomba e da rede

13.2 Pressurizador não desliga

- Sensor de pressão com defeito. Troque o sensor de pressão
- Vazamento na rede hidráulica, pontos de consumo ou caixa acoplada. Verifique a rede hidráulica e os pontos de consumo
- A pressão de trabalho está muito alta. Ajuste a pressão de trabalho para um valor menor do que foi configurado
- O motor está girando no sentido inverso. Ajuste o sentido de giro através do parâmetro B02
- Há falta de água na tubulação e a proteção contra falta de água não foi ativada. Ajuste o parâmetro B03 ou B05 para ativar a função de proteção de falta de água.

13.3 A bomba funciona mas não circula água

- Motor no sentido inverso. Ajuste o sentido de giro através do parâmetro B02.
- Tubulação bloqueada ou válvula de retenção do pressurizador não abre. Verifique a tubulação e a válvula de retenção.
- Falta de água. Aguarde o retorno de fornecimento de água.

13.4 Aviso de falta de água

- Grande flutuação na pressão de água leva à incorreta interpretação de "Escassez de água" pelo controlador. Mude o parâmetro B05 [00] para [01]
- Grande vazão leva a uma pressão muito baixa no corpo do pressurizador. Diminua o parâmetro B03 ou adicione um registro no recalque do pressurizador e regule para uma vazão menor
- O diâmetro da tubulação de recalque é muito grande. Mude o diâmetro da tubulação para a bitola de recalque da bomba ou adicione um registro e regule para uma vazão menor
- Escassez de água. Aguarde o retorno de fornecimento de água.

13.5 O pressurizador liga e desliga de forma intermitente

- Vaso de expansão com pouca pressão ou com a membrana rompida. Efetue a calibração do vaso de expansão

14. CERTIFICADO DE GARANTIA

14.1 Termos de garantia

14.1.1 A TEXIUS, nos limites fixados por este certificado, assegura ao usuário deste produto, a garantia de 24 (vinte e quatro) meses, contra qualquer defeito de fabricação, contados à partir da data de emissão da nota fiscal de venda ao primeiro consumidor.

A presente garantia termina, sem qualquer ressalva ou condição, no final do prazo de vigência referida acima, ou em caso de não observância das instruções contidas no presente Manual de Instalação.

14.1.2 Toda e qualquer reclamação do usuário quanto à falhas ou defeitos verificados no produto, durante a vigência desta garantia, somente será atendida mediante a apresentação do presente Certificado de Garantia devidamente preenchido e respectiva Nota Fiscal de Venda, sendo estes os únicos documentos competentes e indispensáveis para assegurar o atendimento, com a exclusão de qualquer outro.

14.1.3 A TEXIUS limita-se ao conserto ou substituição de peças que dentro do período normal da garantia a que alude este Certificado, desde que constatado o defeito ou falha reclamada em condições normais de uso e instalação do produto, cujo exame revele, de forma clara e satisfatória para a TEXIUS, a existência do defeito reclamado. As condições normais de uso e instalação do produto estão especificadas neste Manual de Instalação do equipamento, antes referido.

14.2 Peças e serviços não cobertos pela garantia

14.2.1 Todos e quaisquer custos e despesas relativos à instalação, retirada e/ou reinstalação do produto;

14.2.2 Despesas de qualquer natureza relativas ao transporte do produto até a fábrica da Texius ou Assistente Credenciado Texius (ACT), tais como: fretes, seguros, pedágio, deslocamento, estadia, diárias, alimentação etc;

14.2.3 Todo e qualquer gasto com deslocamento de técnico(s), quando da desinstalação ou instalação, visita ao local para possíveis defeitos, conserto ou troca do produto, tais como: pedágio, deslocamento, estadia, diárias, alimentação etc;

14.2.4 Peças que sofram desgaste natural. Portanto não estão cobertos pela garantia: mancais, selos mecânicos, peças de borracha, anéis de desgaste, eixo, rotores) e todas as demais peças que sofram desgaste natural.

14.2.5 Gastos decorrentes da necessária manutenção para o perfeito funcionamento do produto;

14.2.6 Defeitos ocasionados de imperícia na instalação ou utilização de material inapropriado.

14.2.7 Perda da garantia

14.2.8 Quando o produto for utilizado de forma inadequada, negligente, imprudente ou fora das recomendações da TEXIUS, ou em caso de acidentes;

14.2.9 Quando o produto tenha sido reparado ou alterado por terceiros/empresas, que não a TEXIUS ou ACT (Assistente Credenciado Texius);

14.2.10 Quando o produto for instalado de forma incorreta e contrária ao disposto no Manual de Instalação;

15. DISPOSIÇÕES GERAIS

15.1 A TEXIUS reserva-se o direito de modificar e alterar as especificações, design, ou introduzir melhoramentos nos seus produtos, a qualquer tempo, sem incorrer na obrigação de efetuar o mesmo nos produtos anteriormente vendidos.

15.2 A TEXIUS não é responsável por qualquer prejuízo (dano moral, material, lucros cessantes e outros) eventualmente sofrido pelo usuário, decorrente da paralisação do produto, seja em virtude de defeito, falha, manutenção, reparo, com o que expressamente concorda o adquirente do produto.

15.3 Todo e qualquer problema relacionado ao produto adquirido, será dirimido no Foro Central da Comarca de Porto Alegre/ RS.

TEXIUS

16. IDENTIFICAÇÃO DA COMPRA

DADOS DA NOTA FISCAL DE VENDA AO CONSUMIDOR	
Razão Social do vendedorpor:	
CNPJ do vendedor	___ . _____ . _____ / _____ - ____
Nome do comprador	
CPF ou CNPJ do comprador	
Número da nota fiscal	
Data da Nota fiscal	_____ / _____ / _____
CPF ou CNPJ do comprador	

ESTE CERTIFICADO DE GARANTIA REFERE-SE ESPECIFICAMENTE AO EQUIPAMENTO	
Sinale a opçao referente ao equipamento adquirido	
( )	SMART 300 1/2 CV - 220V

TEXIUS – Indústria e Comércio de Eletrobombas Ltda.
Av. José Lutzemberger, 293 • Bairro Anchieta
CEP 90200-140 • Porto Alegre-RS • Fone: (51) 3371-7701
www.texius.com.br • CNPJ: 07.414.536/0001-00

DEZ/2025