SMART 300 • 1/2CV

Motor de ímãs permanentes com inversor de frequência

CARACTERÍSTICAS

- Voluta: Plástico reforçado com fibra de vidro
- Rotor: Plástico de alta dureza
- Eixo: Aço Inox AISI 304
- Frequência: 50/60Hz
- Rotação máxima: 3000 RPM
- Motor com proteção: IP 54
- Temperatura máxima do fluido: 80°C
- Temperatura ambiente (local instalação): 0°C a 40°C
- Pressão máx. na sucção: 30 mca
- Pressão de operação: de 10 a 20 mca
- Pressão de calibragem do vaso de expansão: 10 a 16 PSI

CURVA DE DESEMPENHO

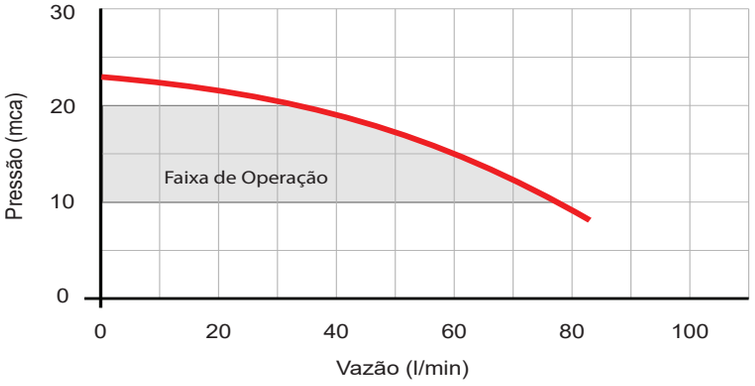

UTILIZAÇÃO

- Pressurização de toda residência
- Alimenta simultaneamente 4 chuveiros de 15 l/min com pressão de 15 mca
- Pode ser utilizado no pós-boiler em nível com tubo pescador

CARACTERÍSTICAS TÉCNICAS

MODELO	POTÊNCIA (CV)	CÓDIGO	TENSÃO (V)	CORRENTE (A)	PRESSÃO MÁX. (mca)	VAZÃO MÁX. (l/min)	CONEXÕES (BSP)		PESO (kg)
							SUC	REC	
SMART-300	1/2	11902	220	4,11	23	83	1”	1”	5,8

DIMENSÕES

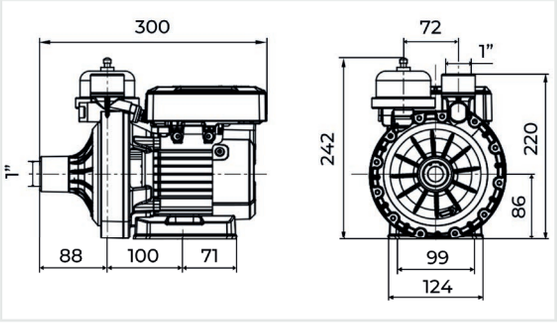

UTILIZE FLEXÍVEIS TEXIUS NA INSTALAÇÃO

- Garantia: 2 anos contra defeito de fabricação.
- A cor do produto pode diferir da cor apresentada no catálogo sem aviso prévio.

Consulte toda linha de acessórios comercializados separadamente.