TBY • 3,0CV e 4,0CV (MULTIESTÁGIOS)

APLICAÇÕES:

- Tornos CNC
- Centros de usinagem
- Dressagem de rebolos para retífica
- Furação com broca Tmax
- Furações profundas, onde é necessária alta pressão
- Máquinas especiais

CARACTERÍSTICAS MECÂNICAS E ELÉTRICAS:

- Potência: 3,0 CV e 4,0 CV (motor IR3)
- Tensão: Trifásica 220/380/440 V
- Rotação: 3.500 RPM
- Frequência: 60 HZ
- Proteção: IP 55
- Corpo: Ferro Fundido
- Rotor: Tipo fechado em Aço Inox AISI 304
- Voluta: Aço Inox AISI 304
- Intermediário: Aço Inox AISI 304
- Selo: Tipo cartucho
- Eixo: Aço Inox AISI 304
- Recalque: 1.1/2” BSP
- Temperatura do líquido: 5°C a 80°C

GARANTIA: 1 ano contra defeitos de fabricação.

KIT DE REPOSIÇÃO

DESEMPENHO:

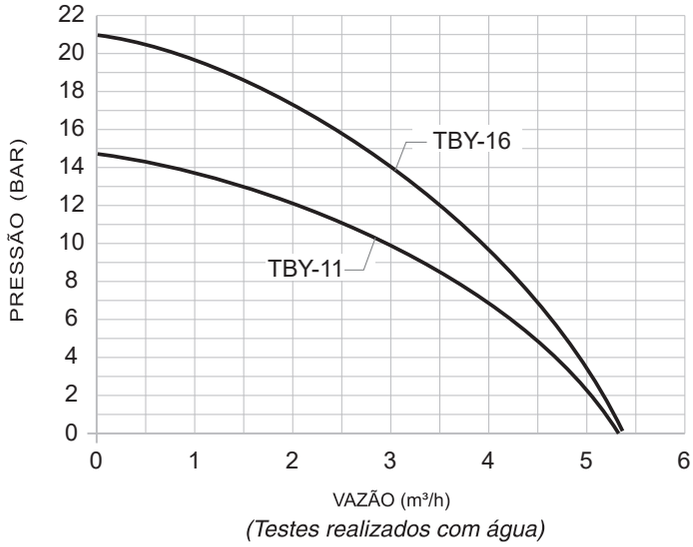

(Testes realizados com água)

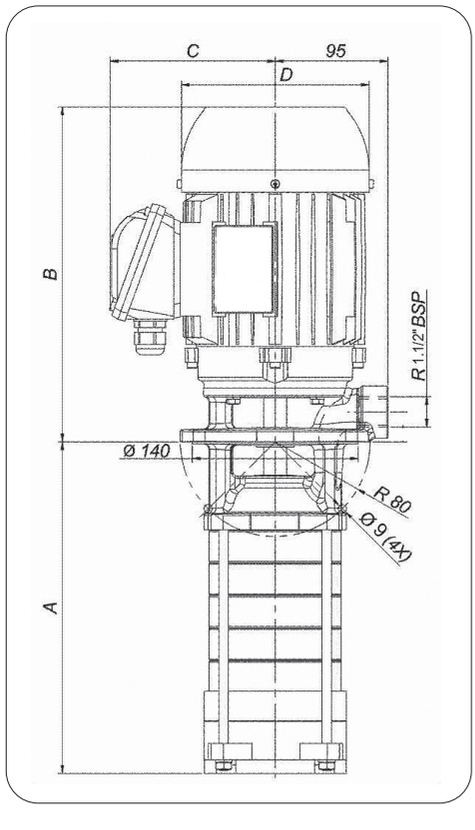

CARACTERÍSTICAS ELÉTRICAS

Potência (CV)	Corrente Máxima (A)		
	220V	380V	440V
3,0	9,78	5,66	4,89
4,0	10,8	6,25	5,40

MODELOS E CARACTERÍSTICAS DIMENSIONAIS

MODELOS	CV	Nº DE ESTÁGIOS	A	B	C	D
TBY-11	3,0	11	326	386	157	179
TBY-16	4,0	16	416	418	157	179

O fluido a ser bombeado deve estar limpo e isento de impurezas