TPA

100% Nacional

VANTAGENS

- Silencioso e compacto
- Não possui rolamentos e nem selo mecânico
- Fabricação 100% nacional
- Proteção contra funcionamento a seco
- Motor monofásico de capacitor permanente com protetor térmico
- Proteção IP 65, sendo resistente à umidade
- Não oxida

APLICAÇÕES

- Pressurizador silencioso com fluxostato interno.
- Indicado quando os pontos de consumo e o pressurizador estão abaixo do fundo da caixa d'água, no mínimo 20cm
- Pressurização de toda rede hidráulica, fornecendo pressão somente quando o ponto de consumo é aberto
- O pressurizador desliga-se automaticamente quando falta água na caixa d'água

CARACTERÍSTICAS TÉCNICAS

- Motor monofásico de capacitor permanente com protetor térmico e proteção **IP 65** (NBR 6146)
- Isolado eletricamente e incorrosível - nenhum contato da água com eletricidade e componentes metálicos
- Rotor / turbina / mancais hidro-magnéticos conjugados
- Não possui selo mecânico e nem rolamentos
- Temperatura da água: 5°C a 40°C
- Temperatura ambiente (local instalação): 0°C a 40°C
- Pressão máx. na sucção: 8 mca

CARACTERÍSTICAS DIMENSIONAIS

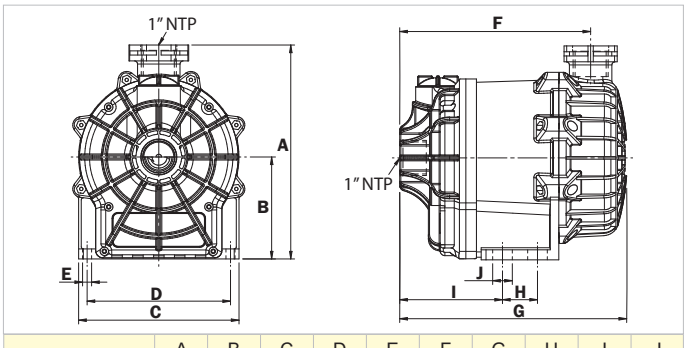

POTÊNCIAS	A	B	C	D	E	F	G	H	I	J
	(mm)									
ATÉ 1/2 CV	203	96,5	151	135	8,5	178	210	33	93	18,5
ACIMA DE 3/4 CV	203	96,5	151	135	8,5	220	254	55	108	18,5

DESEMPENHO

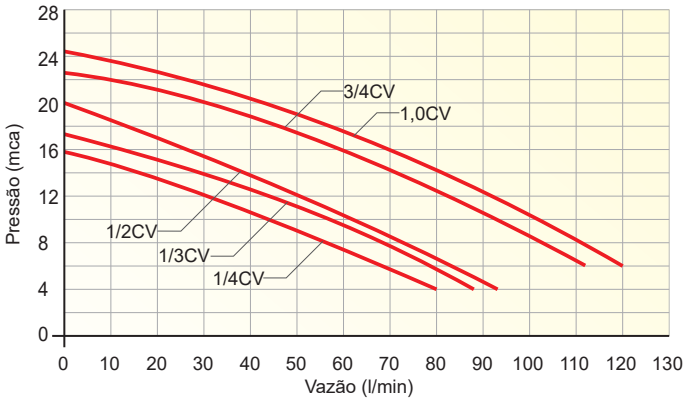

ESPECIFICAÇÕES TÉCNICAS E HIDRÁULICAS

MODELO	POTÊNCIA (CV)	TENSÃO (V) / CORRENTE (A)	PRESSÃO MÁX. (mca)	VAZÃO MÁX. (l/min)	CONEXÃO DA BOMBA		PESO (kg)
					SUC	REC	
TPA-1/4	1/4	110 / 4,8 220 / 2,4	15,9	80	1"	1"	4,6
TPA-1/3	1/3	110 / 5,2 220 / 2,8	17,3	88			4,8
TPA-1/2	1/2	110 / 6,0 220 / 3,1	20,0	93			5,0
TPA-3/4	3/4	110 / 7,9 220 / 3,9	23,4	112			6,7
TPA-1	1,0	110 / 8,7 220 / 4,5	24,6	120			7,0

- Garantia: 2 anos contra defeito de fabricação.
- A cor do produto pode diferir da cor apresentada no catálogo sem aviso prévio.

Consulte toda linha de acessórios comercializados separadamente (pg. 41)