TPI -XL
SISTEMA INVERTER

60% de Economia de **Energia**

Banho sem **oscilação** de **pressão!**

GARANTIA DE **2 ANOS**

O pressurizador Texius com **Inversor de Frequência** incorporado ao motor é indicado para pressurização de redes hidráulicas de médio e grande porte. Atende ao baixo e ao médio consumo de água a uma pressão constante, graças ao seu sistema com inversor de frequência.

Vantagens →

- Motor de ímãs permanentes com Inversor Frequência
- Pressão constante em todos os pontos de consumo
- Silencioso
- Compacto - All-in-One
- Funcionamento constante em baixas vazões, ideal para torneiras monocomando
- Painel de controle digital e de fácil ajuste
- Não precisa de bóia elétrica, pois tem proteção contra falta de água
- 60% de economia de energia em relação a motores convencionais
- Possui proteção contra travamento, sendo ideal para instalações sem uso frequente
- Proteção contra sobrecarga

Conjunto Duplo →

- Indicado para pressurização de redes hidráulicas de médio e grande porte
- Opção de Conjunto com e sem manifold
- Operação em Cascata
- Inversão automática das bombas
- Ideal para sistemas que exigem bomba reserva

TPI-XL

Motor de ímãs permanentes com inversor de frequência

Baixo Ruído
Acionamento por pressão
Proteção contra falta de água
Garantia de 2 anos
60% de Economia de Energia
Proteção Antitravamento
Pressão Constante
Versão Monofásica e Trifásica

CARACTERÍSTICAS

- Corpo, rotor e eixo: Aço Inox AISI 304
- Frequência: 60Hz
- Motor com proteção: IP 55
- Temperatura máxima do fluido: 70°C
- Temperatura ambiente (local instalação): 0°C a 40°C
- Pressão máx. na sucção: 40 mca
- Pressão de operação:
  TPI-XL-6-30: 15 a 45 mca
  TPI-XL-10-50: 15 a 55 mca
- Pressão de calibragem do vaso de expansão: 20 PSI
- Volume do vaso de expansão:
  TPI-XL-6-30: 5 litros
  TPI-XL-10-50: 7 litros
- Faixa de velocidade: 500 a 4500 RPM

CURVA DE DESEMPENHO

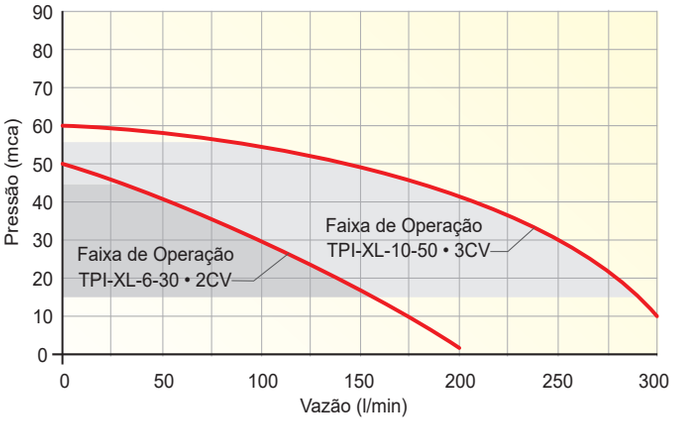

DIMENSÕES

MODELO	N	E	L	L1	L2	L3	L4	H	H1	M
	(mm)									
TPI-XL-6-30	82	194	393	103	136	134	170	250	270	104
TPI-XL-10-50	117	255	551	137	181	179	170	355	270	157

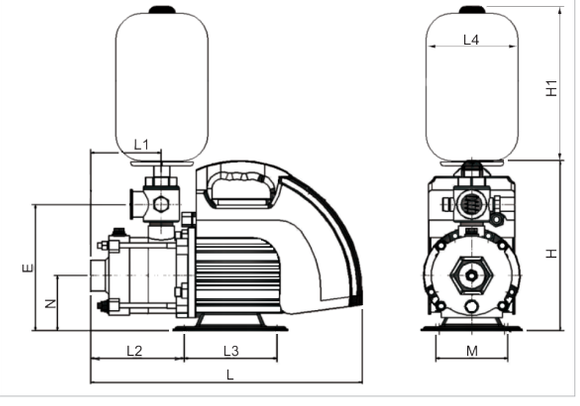

CARACTERÍSTICAS TÉCNICAS

MODELO	POTÊNCIA	CÓDIGO	TENSÃO (V)	CORRENTE (A)	PRESSÃO MÁX. (mca)	VAZÃO MÁX. (m³/h)	CONEXÕES (BSP)		PESO (kg)
							SUC	REC	
TPI-XL-6-30	1,5 kW (2,0 CV)	9375	220	8	50	12	1.1/4”	1”	11
TPI-XL-10-50-220 TPI-XL-10-50-380	2,5 kW (3,0 CV)	9342 11511	220 (Mono) 380 (Trif.)	16	60	18	1.1/2”	1.1/4”	25

• Garantia: 2 anos contra defeito de fabricação.
• A cor do produto pode diferir da cor apresentada no catálogo sem aviso prévio.

Consulte toda linha de acessórios comercializados separadamente.

Com manifold

*Foto modelo
TPI-XL-10-50-DM

TPI-XL-DUPLO

Funcionamento em cascata
Alternância automática das bombas

Baixo Ruído

Acionamento por pressão

Proteção contra falta de água

Garantia de 2 anos

60% de Economia de Energia

Proteção Antitravamento

Pressão Constante

Versão Monofásica e Trifásica

*Foto modelo
TPI-XL-6-30-D

Sem manifold

CARACTERÍSTICAS

- Corpo, rotor e eixo: Aço Inox AISI 304
- Frequência: 60Hz
- Motor com proteção: IP 55
- Temperatura máxima do fluido: 70°C
- Temperatura ambiente (local instalação): 0°C a 40°C
- Pressão máx. na sucção: 40 mca
- Pressão de operação:
  TPI-XL-6-30: 15 a 45 mca
  TPI-XL-10-50: 15 a 55 mca
- Pressão de calibragem do vaso de expansão: 20 PSI
- Faixa de velocidade (RPM): 500 a 4500

CURVA DE DESEMPENHO

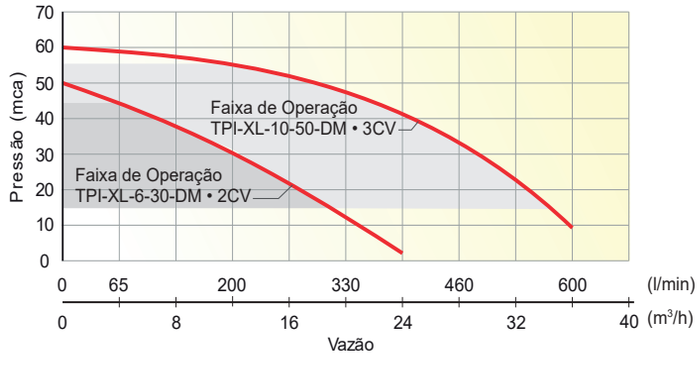

CARACTERÍSTICAS TÉCNICAS

MODELO	POTÊNCIA	CÓDIGO	TENSÃO (V)	CORRENTE (A)	PRESSÃO MÁX. (mca)	VAZÃO MÁX. (m³/h)	CONEXÕES (BSP)		PESO (kg)
							SUC	REC	
TPI-XL-6-30-DM (com manifold)	1,5 kW (2,0 CV)	9393	220	16	50	24	2.1/2”	2”	36,0
TPI-XL-6-30-D (sem manifold)	1,5 kW (2,0 CV)	11201	220	16	50	24	1.1/4”	1”	25,2
TPI-XL-10-50-DM-220 (com manifold) TPI-XL-10-50-DM-380 (com manifold)	2,5 kW (3,0 CV)	9343 11733	220 (Mono) 380 (Trif.)	32	60	36	2.1/2”	2”	63,80
TPI-XL-10-50-D-220 (sem manifold) TPI-XL-10-50-D-380 (sem manifold)	2,5 kW (3,0 CV)	11200 11732	220 (Mono) 380 (Trif.)	32	60	36	1.1/2”	1.1/4”	53,20

Funcionamento em cascata

DIMENSÕES

POTÊNCIAS	Altura	Largura	Comprimento
	(mm)		
TPI-XL-6-30-DM (com manifold)	525	520	720
TPI-XL-10-50-DM (com manifold)	660	520	880
TPI-XL-6-30-D (sem manifold)	590	520	393
TPI-XL-10-50-D (sem manifold)	694	520	551

- Garantia: 2 anos contra defeito de fabricação.
- A cor do produto pode diferir da cor apresentada no catálogo sem aviso prévio.

Consulte toda linha de acessórios comercializados separadamente