TPWS-TC-18

Baixo Ruído
Acionamento por pressão
Proteção contra falta de água
Garantia de 2 anos

TPWS-TFR

Baixo Ruído
Acionamento por fluxo
Proteção contra falta de água
Garantia de 2 anos

CARACTERÍSTICAS

- Corpo: Polipropileno rígido
- Rotor: Plástico de engenharia
- Frequência: 60 Hz
- Motor com proteção: IP 21
- Temperatura da água: 5°C a 40°C
- Temperatura ambiente (local instalação): 0°C a 40°C
- Pressão máx. na sucção: 40 mca
- Vazão mínima para acionar: 0,8 l/min (modelo TFR)

CURVA DE DESEMPENHO

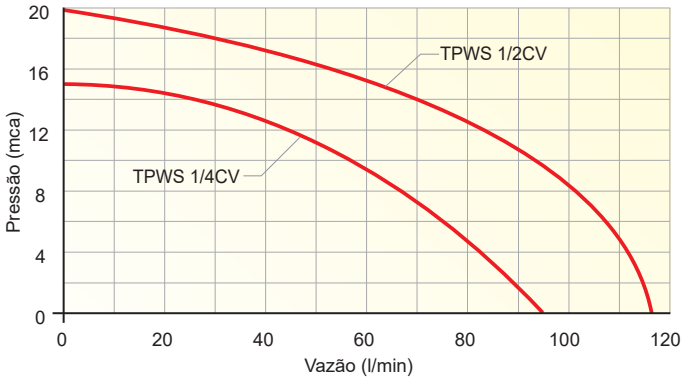

CARACTERÍSTICAS TÉCNICAS

MODELO	POTÊNCIA (CV)	CÓDIGO	TENSÃO (V)	CORRENTE (A)	PRESSÃO MÁX. (mca)	VAZÃO MÁX. (l/min)	CONEXÕES (BSP)		PESO (kg)
							SUC	REC	
TPWS-RN-1/4-TFR-2PL	1/4	4060 4059	110 220	3,4 1,85	15	95	1”	1”	6,1
TPWS-RN-1/4-TC-18		9392 9314	110 220	3,4 1,85					7,0
TPWS-RD-1/2-TFR-2PL	1/2	8423 4067	110 220	6,0 2,8	20	115			6,8
TPWS-RD-1/2-TC-18		8866 8821	110 220	6,0 2,8					7,7

DIMENSÕES

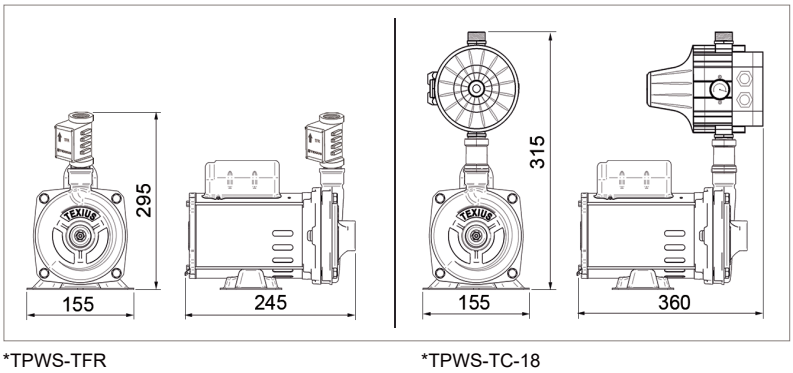

*TPWS-TFR *TPWS-TC-18

TPWS-TC-18

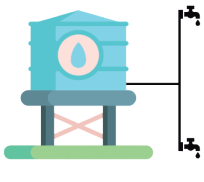

TPWS-TFR

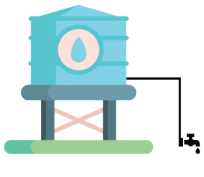

- Garantia: 2 anos contra defeito de fabricação.
- A cor do produto pode diferir da cor apresentada no catálogo sem aviso prévio.

Consulte toda linha de acessórios comercializados separadamente.