UBVN • 1,5CV

APLICAÇÕES:

- Retíficas
- Lixadeiras
- Esmerilhadeiras
- Centros de usinagem
- Furadeiras múltiplas
- Refrigeração de máquinas em geral

CARACTERÍSTICAS MECÂNICAS E ELÉTRICAS:

- Potência: 1,5 CV (motor IR3)
- Tensão: Trifásica 220/380/440 V
- Rotação: 3.500 RPM
- Frequência: 60 HZ
- Proteção: IP 55
- Corpo: Alumínio
- Rotor: Tipo aberto em ferro fundido
- Voluta: Alumínio
- Retentor: Buna N
- Eixo: Aço carbono SAE 1045
- Recalque: 1.1/4” BSP
- Cor: Preta

GARANTIA: 1 ano contra defeitos de fabricação.

PEÇAS DE REPOSIÇÃO:

- Corpo
- Rotor
- Voluta
- Retentor
- Bucha de desgaste
- Anel defletor

DESEMPENHO:

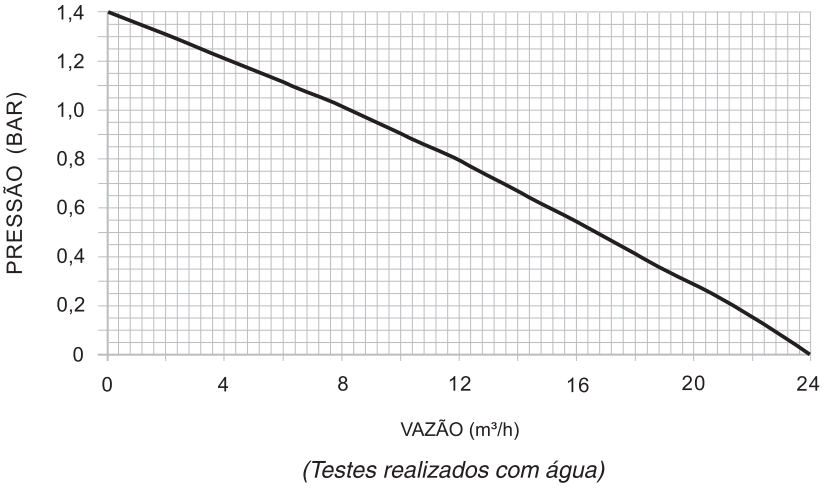

(Testes realizados com água)

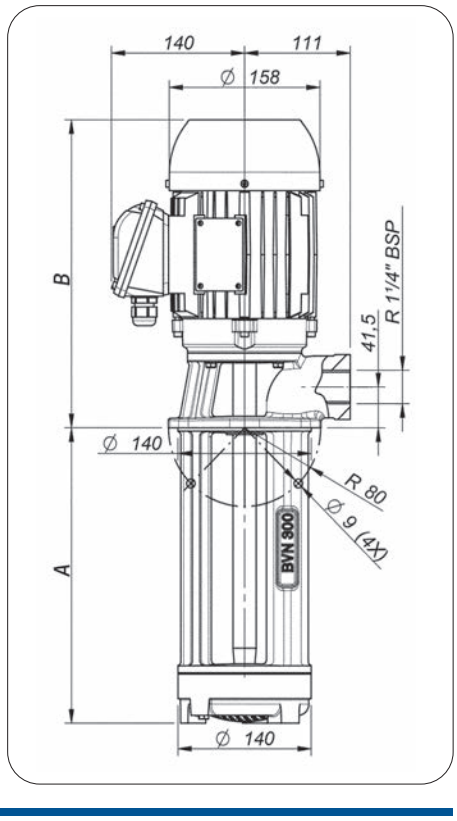

MODELOS:

MODELOS	A	B
UBVN - 200 - 1,5	200	316
UBVN - 300 - 1,5	300	316
UBVN - 400 - 1,5	400	319